INSTRUCCIONES DE INSTALACIÓN

MANUAL DEL PROPIETARIO

Ventilado / Vent-Free Burner

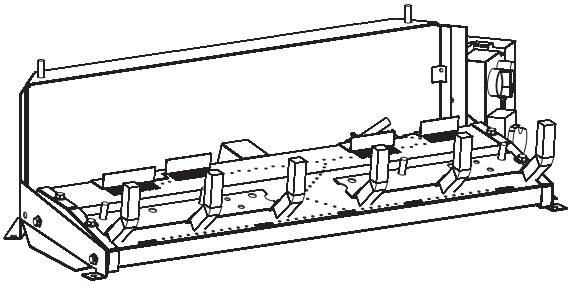

INSTALADOR:

Deje este manual con el aparato.

CONSUMIDOR:

Conserve este manual para futuras referencias.

⚠ ADVERTENCIA

FUEGO O EXPLOSIÓN

El incumplimiento de las advertencias de seguridad siguen exactamente podría causar lesiones, muerte o daños materiales graves.

- **No guarde la gasolina o el uso u otros vapores inflamables y líquidos flam- en las proximidades de este o cualquier otro electrodoméstico.**
- **QUÉ HACER SI HUELE A GAS**
  - **No trate de encender ningún aparato.**
  - **No toque ningún interruptor eléctrico; no use ningún teléfono en el edificio.**
  - **Salga del edificio inmediatamente.**
  - **Llame inmediatamente a su proveedor de gas desde el teléfono de un vecino. Siga las instrucciones del proveedor de gas.**
  - **Si no puede comunicarse con su proveedor de gas, llame a los bomberos.**
- **La instalación y el mantenimiento deben ser per- formados por un instalador calificado, agencia de servicio o el proveedor de gas.**

⚠ ADVERTENCIA

Si no está instalado, operado y mantenido de acuerdo con las instrucciones del fabricante, este producto podría quedar expuesto a las sustancias contenidas en el combustible o la quema de combustibles que pueden causar la muerte o enfermedad grave.

SIN VENTILACIÓN GAS

LOG calefactor o

MODELOS INTERMITENTES

VFSE- (18,24,30) -1

MODELOS DE VARIABLES

VFSV- (16,18,24,30) -4

VENTED DECORATIVA APARATO

MODELOS DE VARIABLES

VFSV- (16,18,24,30) -4

Gas C UL US LISTED

Este es un calentador de gas sin ventilación. Se utiliza el aire (oxígeno) de la sala en la que se estancó in-. deben proporcionarse Disposiciones para la combustión adecuada y aire de ventilación. Consulte la página 6.

AGUA VAPOR: UN PRODUCTO DE vapor HABITACIÓN SIN VENTILACIÓN calentadores de agua es un subproducto de la combustión de gas. Un calentador de sala produce aproximadamente una (1) onza (30 ml) de agua por cada 1.000 BTU (.3KW de) de entrada de gas por hora. Consulte la página 44. Este aparato puede ser instalado en un mercado de accesorios con ubicación permanente en casa (móvil), siempre que lo permitan los códigos locales. Este aparato es sólo para uso con el tipo de gas indicado en la placa de características. Este aparato no es convertible para su uso con otros gases.

NATIONAL FIREPLACE INSTITUTE NFI CERTIFIED www.nficertified.org

We suggest that our gas hearth products be installed and serviced by profes- sionals who are certified in the U.S. by the National Fireplace Institute® (NFI) as NFI Gas Specialists.

ANTES DE QUE EMPIECES

1. Lea la información de seguridad de la página 41.

2. Si se encuentra en el estado de Massachusetts, tenga en cuenta las necesidades especiales en la página 44.

3. Instalar las líneas de gas. Consulte la página 12.

4. Chimenea de tamaño, consulte la página 7.

5. Instalar el quemador. Consulte la página 11.

6. ajuste del obturador de aire, consulte la página 5.

7. Instalar el sistema remoto.
   VFSE, ver página 16, VFSV, consulte la página 33.

8. Instalar los troncos y las brasas. Consulte la página 13.

9. Encender el quemador.
   VFSE, consulte la página 14. VFSV, consulte la página 32.

10. Solución de problemas.
    VFSE, consulte la página 23. VFSV, consulte la página 40.

11. Muestra el dueño de casa la forma de operar el quemador. VFSE, véase la página 15. VFSV, véase la página 33.

12. Muestra el dueño de casa cómo hacer el mantenimiento básico. VFSE, consulte la página 28. VFSV, consulte la página 36.

TABLA DE CONTENIDO

SECCIÓN **PÁGINA**

Introducción..... 4

Especificaciones del producto 5

Accesorios 5

Las disposiciones para la combustión adecuada y ventilación de aire 6

Espacios libres .... 7-8 material combustible

.... 9

Chimenea Preparación 10

Instalación de ventilación como un aparato 0.11

Antes de instalar completamente el aparato 11

Suministro de gas 12

La colocación de Ascuas que brillan intensamente y roca de lava 13

Instrucciones de funcionamiento / Llama Apariencia 13

VFSE- (18,24,30) Instrucciones de encendido 14

VFSE remoto electrónico Sistema de control de encendido y .... 15-22 Intermitente Solución

de problemas .... 23-27 Limpieza y servicio .....

.... 28

La llama del piloto Characteristitcs 29

VFSE piezas Ver 30

VFSE Lista de piezas 31

VFSV- (16,18,24,30) Instrucciones de encendido 32

VFSV Instrucciones de control remoto .... 33-34 llama del piloto

Characteristitcs 35

Limpieza y servicio 36

VFSV piezas Ver 38

VFSV Lista de piezas .... 39 .....

Solución de problemas 40

Informacion de Seguridad Importante 41

Información de seguridad para los usuarios de gas LP 42

Los requisitos para Canadá 43

Información general..... 44

Vapor de agua: un subproducto de la habitación sin ventilación Calentadores 44

Maestro Lista de piezas Distribuidor 45

Cómo las piezas de reparación para ordenar 45

Garantía 46

Historia aparato Servicio 47

INTRODUCCIÓN

IMPORTANTE: Lea todas las instrucciones antes de comenzar la instalación. El incumplimiento de estas instrucciones de instalación pueden dar lugar a un posible riesgo de incendio y anulará la garantía. Guarde este manual para referencia futura.

Lea este manual antes de instalar y utilizar el aparato. Instrucciones para el instalador

1. El instalador debe dejar manual de instrucciones con el propietario después de la instalación.
2. El instalador debe tener propietario llenar y tarjeta de garantía electrónico suministrado con el calentador de habitación sin ventilación / ventilación decorativa aparato.
3. Instalador debe mostrarle al propietario cómo iniciar y operar sin salida al exterior del aparato calentador de la habitación / ventilación decorativo.

Siempre consulte a su departamento de construcción local con respecto a los reglamentos, códigos u ordenanzas que se aplican a la instalación de un aparato decorativo calentador de sala / ventilación.

Este aparato puede ser instalado en un mercado de accesorios * casa prefabricada (móvil), que no esté prohibido por los códigos estatales o locales.

*Mercado de accesorios: Finalización de la venta, no para fines de reventa, desde el fabricante.

Instalaciones de gas, así Cabeza

Algunas empresas de servicios públicos de gas natural usan “pozo” de gas. Esto puede afectar la salida de Btu de la unidad y promover la formación de hollín. Las unidades no serán convertidos al uso de gas de pozo.

Este aparato es sólo para uso con el tipo de gas indicado en la placa de características. Este aparato no es convertible para su uso con otros gases.

Nueva instalación

-Combustibles sólidos no serán quemados en una chimenea donde se ha instalado un aparato de ventilación decorativos.

Un aparato decorativo ventilación debe ser instalado en una chimenea quema de combustible sólido-con una chimenea de trabajo y construida de material no combustible.

Cualquier alteración del diseño original, que no sea instalado como se muestra en estas instrucciones o con el uso de un tipo de gas que no se muestra en la placa es la responsabilidad de la persona y la compañía de hacer el cambio. Importante

Toda la correspondencia debe referirse a completar el número de modelo, número de serie y tipo de gas.

Atención: Durante el uso inicial de registro va a detectar un olor como el registro se cura.

DARSE CUENTA: Durante el disparo inicial de esta unidad, su pintura se hornea a cabo, y se producirá humo. Para evitar la activación de las alarmas de humo, ventilar la habitación en la que está instalada la unidad.

ADVERTENCIA

Este aparato es sólo para la instalación de una mampostería de la quema de combustible sólido o UL 127 chimenea incorporada fábrica o en un recinto sin ventilación cámara de combustión en la lista. Ha sido certificado para estas instalaciones. Excepción: No instale este aparato en una chimenea construida de fábrica que incluye instrucciones que indica que no se ha probado o no se debe utilizar con los registros de gas sin ventilación.

ADVERTENCIA

Toda modificación a este calentador de gas sin ventilación o sus controles puede resultar peligroso. La instalación inadecuada o el uso del calentador puede causar lesiones graves o la muerte por incendio, quemaduras, explosión o envenenamiento por monóxido de carbono.

ESPECIFICACIONES DEL PRODUCTO

	Gas natural		Gas propano	
	VFSE	VFSV	VFSE	VFSV
ajuste de presión del regulador	3,5" WC	4.0" WC	10.0" WC	10.0" WC
la presión de entrada de gas - Max.	10.5" WC	10.5" WC	13.0" WC	13.0" WC
la presión de entrada de gas - Min.	7,0" WC	7,0" WC	11,0" WC	11.0" WC

Modelo	Orificio	Gas	obturador de aire	Tipo de válvula	BTUH Max. Velocidad	BTUH Med. Velocidad	BTUH Min. Velocidad
VFSE-18	# 36	Natural	de 1/8"	Intermitente	32000	-	26000
VFSE-18 Propano 1,65 mm			Abrir completa	Intermitente	32000	-	26000
VFSE-24	# 33	Natural	1/16"	Intermitente	36000	-	28.800
VFSE-24	# 50	Propano	Abrir completa	Intermitente	36000	-	28.800
VFSE-30	# 32	Natural	1/16"	Intermitente	38000	-	30000
VFSE-30	# 49	Propano	Abrir completa	Intermitente	38000	-	30000
VFSV-16	# 42	Natural	1/16"	Variable	25000	-	18000
VFSV-16	1.40mm propano		Abrir completa	Variable	22.500	-	17000
VFSV-18	# 36	Natural	de 1/8"	Variable	32000	-	21000
VFSV-18	# 51	Propano	Abrir completa	Variable	32000	-	21000
VFSV-24	# 32	Natural	1/16"	Variable	36000	-	24000
VFSV-24	1.80mm propano		Abrir completa	Variable	36000	-	24000
VFSV-30	# 31	Natural	1/16"	Variable	38000	-	27000
VFSV-30	# 49	Propano	Abrir completa	Variable	38000	-	27000

DARSE CUENTA: Los termostatos son solamente para aplicaciones sin ventilación.

ACCESORIOS

Accesorio	Descripción	Color
Para su uso con modelos VFSE y VFSV		
EK-1	brasas Kit	
ELH-1	Chimenea Hood para VENTILAS Registros	Negro
ELH-2	Chimenea Hood para VENTILAS Registros	Latón
Para su uso con modelos VFSE SOLO		
AD1106V	Adaptador AC / DC	

DARSE CUENTA: Los termostatos son solamente para aplicaciones sin ventilación.

DARSE CUENTA: Para aplicaciones ventilados de modelos VFSE, un FRIP (no termostato) remoto debe ser utilizado.

Disposiciones para una adecuada combustión y VENTILACIÓN DE AIRE

Este calentador no se puede instalar en un espacio confinado a menos que se proporcionan disposiciones para la combustión adecuada y aire de ventilación. Un espacio confinado es una zona con volumen de menos de 50 pies cúbicos por
1000 Btu de las tasas de entrada combinada de todos los aparatos de dibujo aire de combustión desde ese espacio. Pequeñas áreas como las salas de equipos se limitan espacios. Hornos instalados en un espacio confinado que suministran aire caliente a áreas fuera del espacio deben extraer el aire de retorno desde fuera del espacio a través de conductos de aire de retorno cerrado herméticamente. A espacio confinado deben tener 2 aberturas en el espacio para el aire ción bustión. Una abertura debe estar dentro de 12 pulgadas del techo y el otro debe estar dentro de 12 pulgadas del suelo. El dimensionamiento necesario de estas aberturas está determinada por ya sea dentro o fuera de aire se utiliza para la combustión de apoyo, el método por el cual se lleva el aire al espacio (conducto vertical o horizontal) y por la velocidad total de entrada de todos los aparatos en el espacio.

Excepcionalmente hermético

El aire que las fugas alrededor de las puertas y ventanas puede proporcionar suficiente aire fresco para la combustión y ventilación. Sin embargo, en los edificios de construcción inusualmente sellada, debe proporcionar aire fresco adicional.

excepcionalmente hermético se define como la construcción, donde:

a. Las paredes y los techos expuestos a la atmósfera exterior tienen un retardador de vapor de agua continuo con una calificación de una ondulación permanente o menos con aberturas gasketed o sellados, y

si. Burletes se ha añadido en las ventanas y puertas que se pueden abrir y

C. Calafateo o sellantes se aplican a áreas tales como juntas alrededor de los marcos de ventanas y puertas, entre las placas individuales y las plantas, entre las juntas de la pared de techo, entre los paneles de pared, en las perforaciones para fontanería, líneas eléctricas y de gas, y en otras aberturas.

Si su casa cumple con los tres criterios anteriores, se debe proporcionar aire fresco adicional.

⚠ ADVERTENCIA

Si el área en la que se puede hacer funcionar el calentador es menor que el definido como un espacio no confinado o si el edificio es de construcción inusualmente apretado, proporcionar ción bustión adecuada y ventilación de aire por uno de los métodos descritos en el Código Nacional de Gas Combustible, ANSI Z223.1 / NFPA 54, Aire para combustión y ventilación, o las normas aplicables.

Ejemplo de habitación grande con un medio divisor de pared.

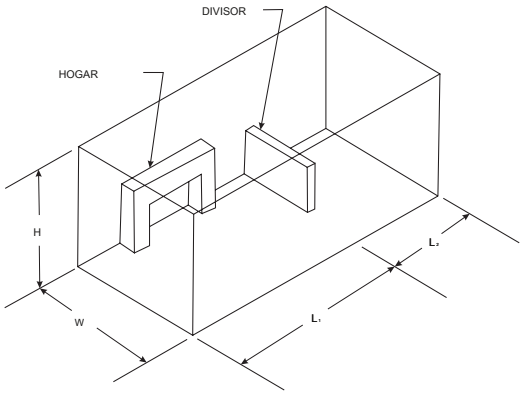

Figura 1

La fórmula siguiente puede utilizarse para determinar el valor máximo calentador por la definición de espacio no confinado:

$$Btu / Hr = \frac{(L_1 + L_2)\ FT \times (W)\ FT \times (H)\ FT \times 1000}{50}$$

Si el área en la que se puede hacer funcionar el calentador es menor que el definido como un espacio no confinado, proporcionar combustión adecuada y ventilación de aire por uno de los métodos descritos en el Código Nacional de Gas Combustible, ANSI Z223.1, NFPA54.

Cumplir con todos los códigos, o en su defecto, la última edición de la Nacional de Gas Combustible ANSI Z223.1 / NFPA54 la que se puede obtener de:

American National Standards Institute National Fire Protection As- sociación, Inc.

11 West 42nd St.
Nueva York, NY 10018

Batterymarch Park
Quincy, MA 02269

DESPEJES

Dimensiones mínimas para chimeneas construidos Solid combustible ardiendo chimeneas UL127 de fábrica (Figura 2)

Modelo	UN	si	C	re
VFSE-18	17"	14"	28"	17"
VFSE-24	23"	14"	30"	18"
VFSE-30	26"	14"	34"	20"
VFSV-16	18"	11 1/2"	24"	18"
VFSV-18	17"	14"	28"	17"
VFSV-24	23"	14"	30"	18"
VFSV-30	26"	14"	34"	20"

Las dimensiones que se muestran y se definen en las instrucciones de la chimenea del fabri- cante son espacios libres mínimos para mantener en la instalación de este calentador. Izquierda y autorizaciones adecuadas se determinan cuando se enfrenta a la parte delantera del calentador.

PUERTAS DE CRISTAL

Asegúrese de que las puertas de cristal están abiertas durante todas las operaciones del juego de troncos. La apertura del marco de la puerta de vidrio debe ser la dimensión utilizada para la apertura mínimo delante de la cámara de combustión. Siga estas instrucciones para asegurar una instalación segura. Si no se siguen las instrucciones exactamente puede crear un peligro de incendio.

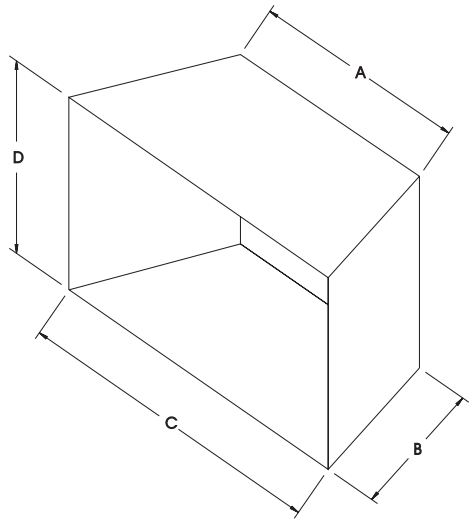

Figura 2

Las paredes laterales y de techo Espacios libres

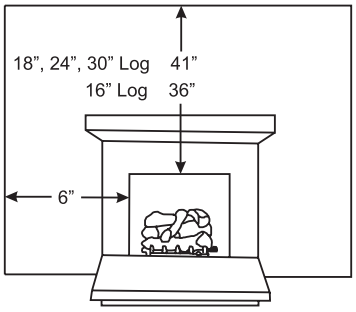

figura 3

Los lados de la abertura de la chimenea debe ser de 6" de cualquier pared combustible. El techo debe ser al menos 36" (para la 16" log) y 41" (para 18" , 24" y 30" logs) de la abertura de la chimenea.

DESPEJES MANTEL sin capucha

Debe tener materiales no combustibles por encima de la abertura del hogar. material no combustible debe extenderse por lo menos 12" por encima de abertura de la chimenea. Con hoja de metal, que debe tener un material incombustible detrás de él.

materiales no combustibles como la pizarra y mármol deben estar **al menos un medio" metal de espesor. Hoja no debe instalarse sobre el material combustible.**

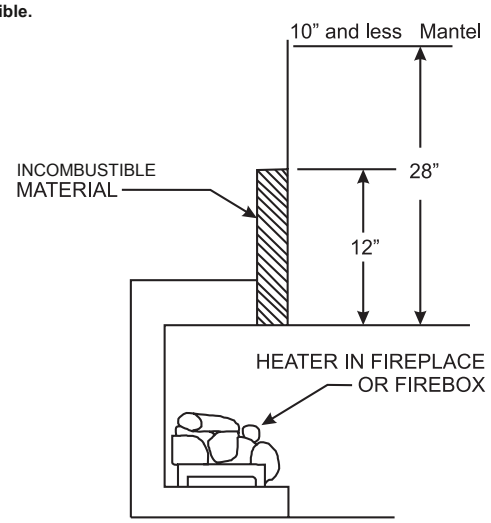

Figura 4

Si la instalación no cumple con las autorizaciones anteriores, se debe proceder a uno de los siguientes pasos:

• Use una campana

- Hacer funcionar el calentador con regulador de tiro abierto. En la página 11 **Instalación de ventilación como un aparato.**
- Elevar la repisa a la altura adecuada.
- Retire la repisa.

Material incombustible Distancia	Requisitos para una instalación segura
12" o más	Material incombustible
Menos de 12"	material no combustible debe ser ex tendía a por lo menos 8" con la instalación de la chimenea opcional capó. Si no puede extender material no combustible, al menos, 8" , debe funcionar el calentador con regulador de tiro abierto.

Espacios libres de Mantel con capucha

Debe tener materiales no combustibles por encima de la abertura de la chimenea. material no combustible debe extenderse por lo menos 8" por encima de abertura de la chimenea. Con hoja de metal, que debe tener un material incombustible detrás de él.

Los materiales no combustibles, tales como pizarra y mármol deben estar **al menos un medio" metal de espesor. Hoja no debe instalarse sobre el material combustible.**

Ejemplo: Una repisa puede proyectarse desde la pared un máximo de 2" en un mínimo de 8" por encima de la abertura, y un máximo de 6" en un mínimo de 15" por encima de la abertura.

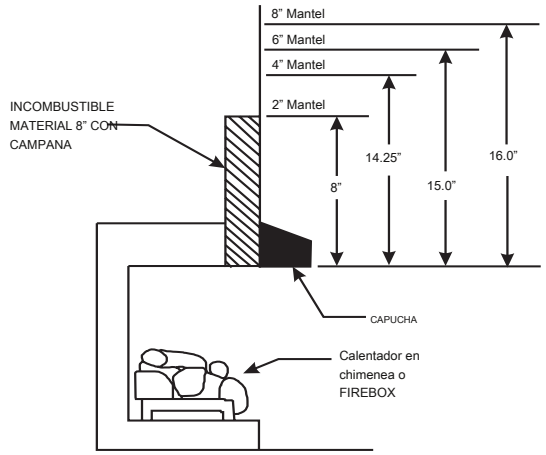

Figura 5

Si la instalación no cumple con las distancias mínimas anteriores, se debe proceder a uno de los siguientes pasos:

- Hacer funcionar el calentador con el regulador de tiro abierto. En la página 11 **Instalación de ventilación como un aparato.**
- Elevar la repisa a la altura adecuada.
- Retire la repisa.

Liquidación piso

Si la instalación de calentador a nivel del suelo, la distancia mínima para Tibles por combustión es “0” pulgadas.

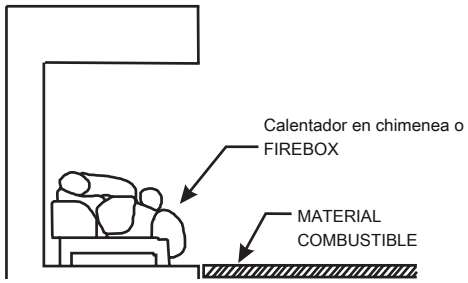

Figura 6

DARSE CUENTA: Si el piso se hunde debajo de la abertura, la unidad debe ser elevada por encima del nivel del corazón o la apertura de la envolvente de la puerta de cristal.

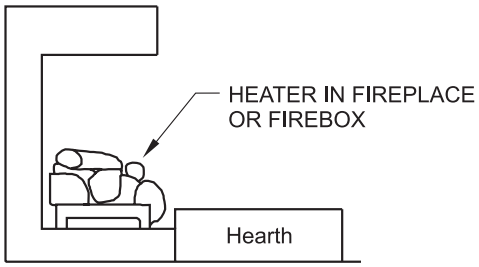

Figura 6a

MATERIAL COMBUSTIBLE

No pegue el material combustible a la repisa de su chimenea. Esto es un peligro de incendio.

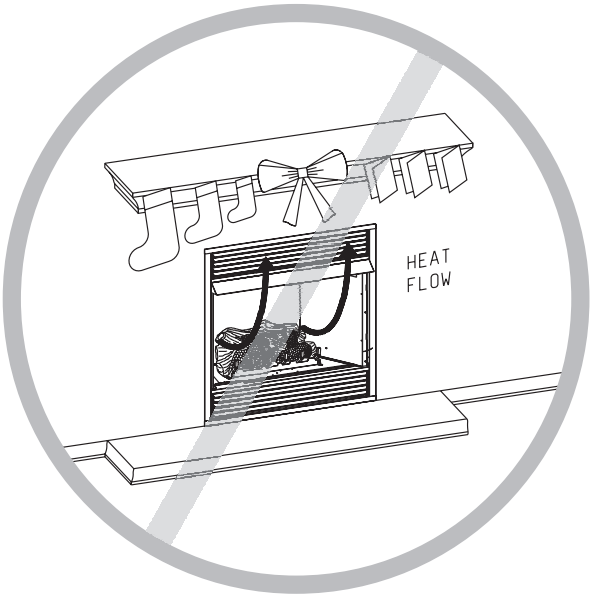

Figura 7

No hay tarjeta de felicitación, medias o decoración de cualquier tipo deben colocarse sobre o unidos a la chimenea. Este es un aparato de calefacción. El flujo de calor puede encender materiales combustibles.

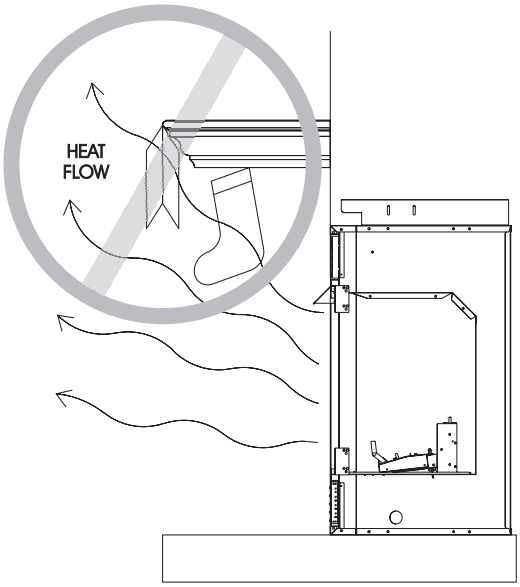

Figura 8

Consideraciones de televisión

Instalación de un televisor encima de una chimenea se ha convertido en una característica deseable; Sin embargo, la siguiente información debe ser considerada. Todas las chimeneas, ya sea decorativa o calentador de clasificación crean calor. La mayoría de los fabricantes de televisores no recomiendan colocar un televisor cerca de una fuente de calor. Debido a que existe una gran variedad de televisión fabrica, estilos y tamaños, no es práctico para probar todas las instalaciones de potencial. Si elige instalar un televisor encima o cerca de la chimenea, entender que Empire Comfort Systems no acepta responsabilidad por esta decisión y cualquier lesión o daño debido a esta aplicación es responsabilidad exclusiva del propietario. Además, se recomienda apagar la chimenea y dejar que se enfríe antes de dar servicio o el uso de los botones operativos situados en la televisión. En todos los casos, las instrucciones y advertencias del fabricante televisión deben ser seguidas.

CHIMENEA DE PREPARACIÓN

- Cierre el suministro de gas a la chimenea o cámara de combustión.
- Tener el piso chimenea y la chimenea una limpieza profesional a cenizas eliminar, hollín, creosota u otros obstáculos. Tener esta limpieza se realiza cada año después de la instalación.
- Sellar los orificios de ventilación de aire fresco o ceniza puertas limpias de salida situados en el piso o en la pared de la chimenea. Si no es así, puede hacer que se apague la redacción de piloto o la formación de hollín. Utilice un sellante resistente al calor. No selle regulador de tiro de la chimenea.

Instalar y operar el aparato como se indica en este manual.

Para chimeneas construidas en fábricas

GRATIS área de abertura de la chimenea amortiguador para la combustión Los productos VENTILACIÓN DE APARATOS DE DECORACIÓN

Chimenea Altura * (ft)	Appliance entrada Rate (BTU / hr) 20		
		30	40
	Apertura mínima ** (sq. In.)		
10	11.3	16.6	22.1
15	8.6	12.6	17.3
20	7.5	10.8	14.5
25	6.6	9.6	12.6
30	6.2	9.1	11.3
35	5.7	8.0	10.8
40	5.3	7.5	10.2

* La altura es de corazón a la parte superior de la chimenea y la altura mínima es de 10 pies.

** muestra el gráfico de apertura mínimo (sq. in.) para dada la altura y la velocidad de entrada.

Para su instalación en chimeneas de combustión de combustible sólido

Para chimeneas de mampostería estructural construidos

GRATIS área de abertura de la chimenea DAMPER para ventilar la combustión Los productos de aparatos decorativos para INSTALACIÓN EN chimeneas de combustión de combustible sólido

Chimenea Altura * (ft)	Appliance entrada Rate (BTU / hr) 20		
		30	40
	Apertura mínima ** (sq. In.)		
6	17.6	25.7	33.8
8	16.5	23.7	31.2
10	15.1	21.7	28.7
15	14.1	19.9	26.1
20	12.9	18.5	23.7
30	12.2	16.9	21.6

* La altura es de corazón a la parte superior de la chimenea y la altura mínima es de 6 pies.

** muestra el gráfico de apertura mínimo (sq. in.) para dada la altura y la velocidad de entrada.

COMO INSTALAR VENTED APARATO

DARSE CUENTA: (Amortiguador de la abrazadera de instalación)

Cuando instale el monitor de registro como una instalación de ventilación de la abrazadera amortiguador debe ser utilizado.

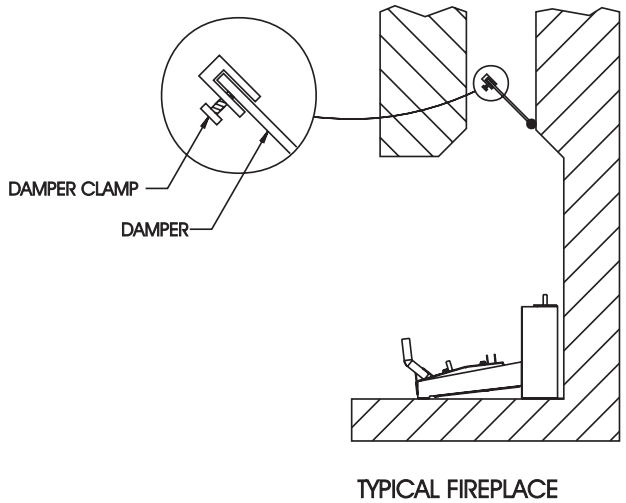

Figura 9

Cuando instale el monitor de registro como una instalación sin salida al exterior de la abrazadera amortiguador se puede utilizar para eliminar la posibilidad de olores cuando se queman los troncos por primera vez.

Instalación del amortiguador de la abrazadera

Eliminar todas las cenizas y otros residuos de la chimenea. Si la chimenea está equipada con un depósito de cenizas asegúrese de sellar la puerta del horno de cemento o silicona de alta temperatura. Asegúrese de revisar el amortiguador para el correcto funcionamiento y verificar que el conducto de escape está abierta. Coloque la abrazadera sobre el borde de la compuerta y apriete la bodega abajo perno hasta que la abrazadera está fijada de forma segura al amortiguador. Esto evitará que el amortiguador de cierre accidentalmente. los registros de gas manual y controlada milivoltios pueden instalarse como un juego de troncos decorativos con ventilación de acuerdo con la norma ANSI Z21.60 y el Código Nacional de Gas Combustible. Cuando los registros de gas se hacen funcionar con el abierto amortiguador, no se aplican requisitos de material no combustible y la chimenea mínimo.

ANTES TOTALMENTE INSTALACIÓN DEL APARATO

- Cierre el suministro de gas a la chimenea o cámara de combustión.
- Sellar los orificios de ventilación de aire fresco y / o ceniza puertas limpias de salida situados en el suelo o en la pared de la chimenea. Si se deja sin sellar, redacción puede hacer que el piloto se apague o se ensucie. Use un sellador resistente al calor. No selle la compuerta de salida de humos.

Antes de instalar en una chimenea quema de combustibles sólidos, el tubo de la chimenea y la cámara de combustión deben limpiarse de hollín, creosota, cenizas y pintura suelta por un limpiador de chimeneas calificado.

Debe proteger el calentador de gas de registro al piso chimenea. Si no es así, toda la unidad puede mover al ajustar los controles. Movimiento de la unidad puede causar el desplazamiento de los registros de gas que conduce a la formación de hollín y la quema inadecuada. rejilla movimiento podría causar una fuga de gas.

Se requiere especial cuidado si va a instalar la unidad en una chimenea hundida. Debe elevar el piso chimenea para permitir el acceso a los controles de gas de registro. Esto asegurará el flujo de aire adecuado y protegerse contra las deposiciones de hollín. Elevar el piso chimenea utilizando materiales no combustibles.

Procedimiento de montaje:

1. Centro de la unidad de registro de gas en la chimenea o cámara de combustión. Asegúrese de que las patas delanteras de la sentada rejilla en el interior del borde delantero de la chimenea o cámara de combustión.
2. Un agujero de anclaje se proporciona en los dos miembros laterales inferiores del marco de la rejilla. Después de centrar la rejilla correctamente, marque las posiciones de los agujeros en el suelo chimenea / cámara de combustión. Perforar dos (2) agujeros de 5/32" de diámetro aproximadamente 1 1/2" de profundidad para tornillos de mampostería o 1/8" agujero para tornillos de chapa.
3. Anclaje de la rejilla en el suelo chimenea / cámara de combustión con los tornillos suministrados. Refiérase a la Figura 10.

La instalación correcta de la parrilla es esencial para evitar cualquier movi- miento de los registros y controles de gas durante el funcionamiento.

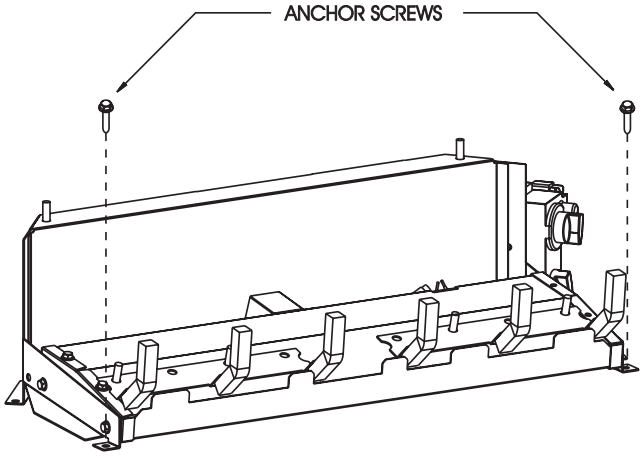

Figura 10

SUMINISTRO DE GAS

Compruebe todos los códigos locales para conocer los requisitos, sobre todo para el tamaño y tipo de línea de suministro de gas necesario.

Recomendado diámetro Tubería de gas Tubería

Longitud	Horario de 40 diámetro interior del conducto		La tubería, tipo L Diámetro exterior	
	Nat.	LP	Nat.	LP
0-10 pies 0-3 metros	1/2” 12.7mm	3/8” 9.5mm	1/2” 12.7mm	3/8” 9.5mm
10-40 pies 4-12 metros	1/2” 12.7mm	1/2” 12.7mm	5/8” 15,9mm	1/2” 12.7mm
40-100 pies 13-30 metros	1/2” 12.7mm	1/2” 12.7mm	3/4” 19mm	1/2” 12.7mm
100-150 pies 31-46 metros	3/4” 19mm	1/2” 12.7mm	7/8” 22.2mm	3/4” 19mm

DARSE CUENTA: Nunca utilice tubos de plástico. Verificación para confirmar si sus códigos locales permiten la tubería de cobre o galvanizado.

DARSE CUENTA: Debido a que algunos municipios tienen códigos locales adicionales, siempre es mejor consultar a su código de autorización e instalación local.

La instalación de un nuevo gas principal de cierre

Cada aparato debe tener su propio gas de cierre manual. Un cierre de gas principal manual debe ser situado en la proximidad de la unidad. Donde no lo hay, o cuando su tamaño o ubicación no es la adecuada, póngase en contacto con su instalador autorizado local para la instalación o reubicación. Los compuestos usados en las uniones roscadas de la tubería de gas deberán ser resistentes a la acción de gases licuados del petróleo. Las líneas de gas se deben comprobar si hay fugas por el instalador. Esto debe hacerse con una solución de jabón para la observación de las burbujas en todas las conexiones expuestas, y si no expuesta, una prueba de presión debe hacerse.

DARSE CUENTA: De retención de entrada y conexiones de salida en la válvula de gas en busca de fugas, pero que no exponen los componentes electrónicos a la solución. Exponiéndolos a la solución puede dañar los componentes.

Nunca use una llama expuesta para comprobar que no haya fugas. Appliance debe estar desconectado de tubería en la entrada de la válvula de control y el tubo tapado o conectado para prueba de presión. prueba de presión Nunca con aparato conectado; la válvula de control sufrirá daños!

Una válvula de gas y la unión conjunta de tierra deben ser instalados en la corriente arriba la línea de gas de control de gas para ayudar en el mantenimiento. Es requerido por el Código Nacional de Gas Combustible de que una línea de goteo estar instalado cerca de la entrada de gas. Esta debe consistir en una longitud vertical de tee tubo conectado en la línea de gas que tiene un tope en la parte inferior en la que la condensación y las partículas extrañas pueden recoger.

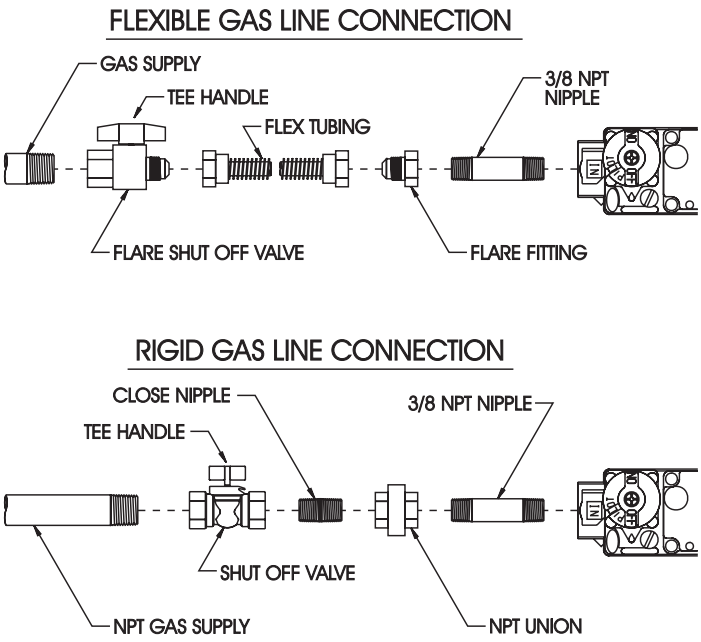

Figura 11

Se recomienda el uso de los siguientes conectores de gas:

- ANS Z21.24 Appliance conectores de metal corrugado de tubos y conexiones
- ANS Z21.45 Montado flexibles Appliance conectores que no sean de construcción toda de metal

Los conectores anteriores se pueden utilizar si es aceptable por la jurisdicción autoridad. El estado de Massachusetts requiere que un conector flexible del aparato no puede exceder de tres pies de largo.

Prueba de presión del sistema de suministro de gas

1. Para comprobar la presión de entrada a la válvula de gas, un 1/8" (3,175 mm) NPT accesible para la conexión del manómetro de prueba, debe ser colocado inmediatamente aguas arriba de la conexión de suministro de gas al aparato.

2. El aparato y su válvula de cierre individual se deben desconectar del sistema de tuberías de suministro de gas durante cualquier prueba de presión del sistema a presiones de prueba en exceso de 1/2 psig (3.5 kPa).

3. El aparato debe estar aislado del sistema de tuberías de suministro de gas cerrando la válvula de cierre manual individual durante cualquier prueba de presión del sistema de tuberías de suministro de gas a presiones de prueba igual o menor que 1/2 psig (3.5 kPa).

¡Atención! Si uno de los procedimientos resultados en presiones superiores a 1/2 psig (14" wc) (3,5 kPa) en la válvula de gas del aparato, que dará lugar a una condición peligrosa.

COLOCACIÓN DE brasas Y de roca de lava

Colocación de las brasas (de lana de roca) es muy individual y cobertura ligera proporcionará a sus mejores efectos. Recomendamos la separación de la lana de roca con la mano y hacer que su cobertura tan suave y esponjoso como sea posible.

Coloque simplemente suficientes brasas en un segundo plano para obtener el brillo y una de oro, llama amarilla.

No coloque las brasas (lana de roca) más grandes puertos en la parte trasera del quemador.

La lana de roca no se debe colocar en la zona del piloto montaje. La sustitución del material suelto (brasas) debe ser comprado en Empire Comfort Systems, Inc. Aplicación del exceso de material suelto (brasas) pueden afectar adversamente el rendimiento del calentador. ADVERTENCIA: todo el material suelto previamente aplicada debe ser retirado antes de una nueva aplicación.

Consulte la lista de piezas, páginas 31 y 39 a fin de material suelto (lana de roca).

La colocación de la lava la roca delante del quemador de chimenea piso

lava propagación rocas en la chimenea suelo delante de la bandeja del quemador. Las piedras de lava son de efecto decorativo y no son necesarios para el funcionamiento chimenea.

ATENCIÓN: No coloque rocas de lava en el quemador, troncos o lana de roca. Las rocas de lava SÓLO DEBEN colocarse en el suelo chimenea.

DARSE CUENTA: Consulte el manual de instrucciones de registro para la colocación de registro.

OPERACIÓN DE INSTRUCCIONES / APARIENCIA DE LA LLAMA

Las llamas de piloto (parte trasera derecha trasera del quemador PAN), así como la llama principal se debe comprobar visualmente que el juego de troncos está instalado.

En el funcionamiento normal a velocidad completa después de 10 a 15 minutos, la aparición de la llama debe ser conjuntos de llamas amarillas.

DARSE CUENTA: Todas las llamas serán al azar por el diseño, la altura de la llama va a ir hacia arriba y abajo.

brasas (lana de roca) puede cubrir el quemador de la cacerola en el medio del registro anterior y central, pero muy poco es necesario para cubrir esta área. brasas exceso hace que la llama amarillo al naranja convertido y fibrosa. Aplique la cantidad suficiente para obtener brillo lento y una llama de color amarillo oro.

Evitar las corrientes de aire que los patrones de la llama del quemador alter. No permita que los ventiladores soplen directamente en la chimenea. No coloque un ventilador dentro de la zona del quemador de la cámara de combustión. Los ventiladores de techo pueden crear corrientes de aire que los patrones de llama alter. Deposiciones de hollín y la quema inadecuada dará como resultado.

Durante la fabricación, la fabricación y el envío, diversos componentes de este aparato se tratan con ciertos aceites, películas o agentes de unión. Estos productos químicos no son perjudiciales, pero pueden producir humo molesto y olores, ya que se queman durante la operación inicial del aparato, lo que puede causar dolores de cabeza o de los ojos o irritación de los pulmones. Este es un hecho normal y temporal.

La ruptura inicial de la operación debe durar de 2 a 3 horas con el quemador en la posición más alta. Proporcionar la máxima ventilación por ventanas o puertas de apertura para permitir que los olores se disipen. Olores que quedan después de este rodaje previo serán leves y desaparecen con el uso continuo.

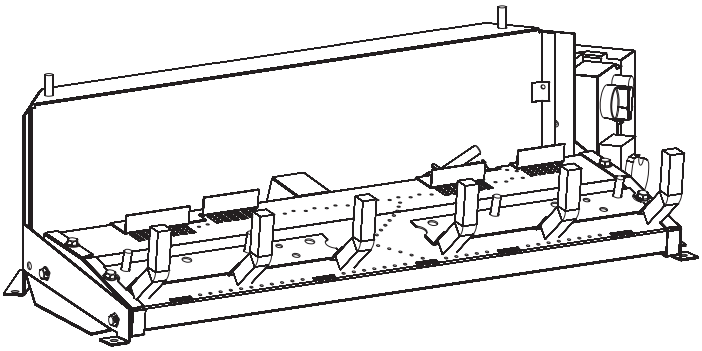

Intermittent - Figura 12

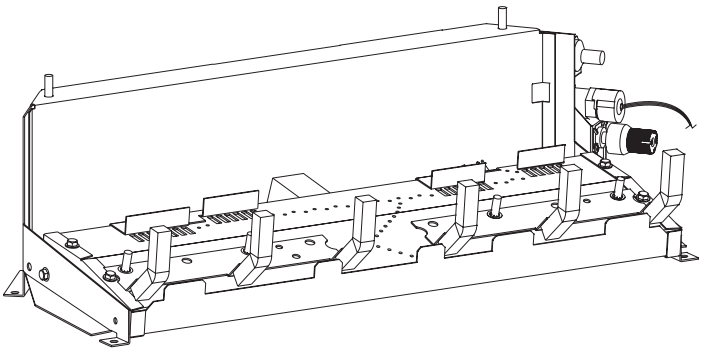

Variable - Figura 13

VFSE- (18,24,30) INSTRUCCIONES DE ENCENDIDO

Para su seguridad Lea ILUMINACIÓN ANTES

⚠ ADVERTENCIA: Si no sigue estas instrucciones exactamente, un incendio o una explosión de mayo causar daños materiales, lesiones personales o incluso la muerte.

A. ANTES DE ENCENDER olor en todo el área del aparato de gas. Asegúrese de oler cerca del suelo, el gas es más pesado que el aire y se asientan en el suelo. QUÉ HACER SI HUELE A GAS

- **No trate de encender ningún aparato.**
- **No toque ningún interruptor eléctrico.**
- **No utilice ningún teléfono en el edificio.**
- **Inmediatamente llame a la compañía de gas desde el teléfono de un bor neigh-. Siga las instrucciones del proveedor de gas.**
- **Si no puede comunicarse con su proveedor de gas, llame a los bomberos.**

B. Sólo use su mano para presionar o girar la perilla de control de gas. Nunca utilice herramientas. Si la perilla no se puede presionar o girar a mano, no trate de repararla, llame a un técnico de ser- vicio calificado. Fuerza o intento de reparación pueden provocar un incendio o una explosión.

C. No utilice este aparato si alguna parte ha estado bajo el agua. Inmediatamente llame a un técnico para que inspeccione el aparato y reemplace cualquier parte del sistema de control y cualquier control de gas que haya estado bajo el agua.

INSTRUCCIONES DE ENCENDIDO

1. PARADA! Lea la información de seguridad de esta página.
2. rejilla inferior abierto de montaje, (si es aplicable).
3. Pulse el botón "I / O" (ON / OFF) en la válvula de cara a "O" (OFF).

4. Espere cinco (5) minutos para eliminar cualquier gas, entonces hay olor a gas incluso cerca del piso. Si huele a gas, para! Siga "A" en la información de seguridad anterior. Si no percibe olor a gas, continúe con el siguiente paso.

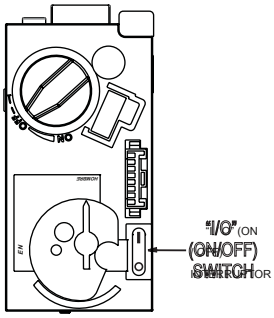

ENCENDIDO DE PROCEDIMIENTO - MÉTODO DE TELÉFONO

1. Control de flecha de giro en la cara de la válvula en "ON". Pulse el botón "I / O" en "I". Pulse los botones "Up" y "OFF" y en el teléfono con firmeza al mismo tiempo. Un largo "bip" sonará, seguido de 5 "bips" cortos. Ignitor despierten y se con- tinue hasta el piloto encienda Para el funcionamiento completo de control remoto ver aparato manual de instalación.

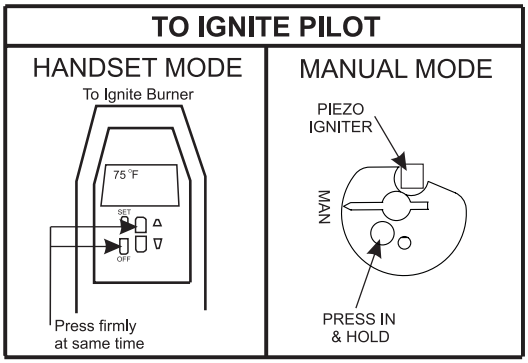

ENCENDIDO DE PROCEDIMIENTO - MÉTODO MANUAL

1. Pulse el botón "I / O" (ON / OFF) a "I" para el.
2. Control de la flecha a en la cara de la válvula para "MAN" para manual.
3. Cambie el cable de encendido del receptor a la válvula (ficha de encendido piezoeléctrico).
4. El uso de un botón pequeño destornillador de punta, mantener pulsado dentro del orificio en el control. botón manualmente deprimir piezo encendedor para encender el piloto. Si el piloto no se enciende, el paso 4 puede ser inmediata- mente repite. Si el piloto no se queda encendido después de varios intentos, siga las instrucciones de la sección "Apagado del gas al aparato" y llame a su técnico de servicio o proveedor de gas.

5. Cuando el piloto está encendido y estable, gire el mando en sentido antihorario de control de válvula a la posición "ON". A su vez la llama altura perilla de control en sentido antihorario y la principal quemador se encenderá. Encienda la llama botón de control de altura para ajustar la altura de la llama.

APAGAR gas al aparato

MODO MANUAL - Para apagar el quemador principal, gire la perilla de control de altura de llama completamente a la derecha . Para apagar completamente hacia abajo, pulse botón "I / O" en "O".

MODO AURICULAR - Presione el botón "OFF" en el auricular. Para apagar completamente pulsado el botón "I / O", pulse en "O".

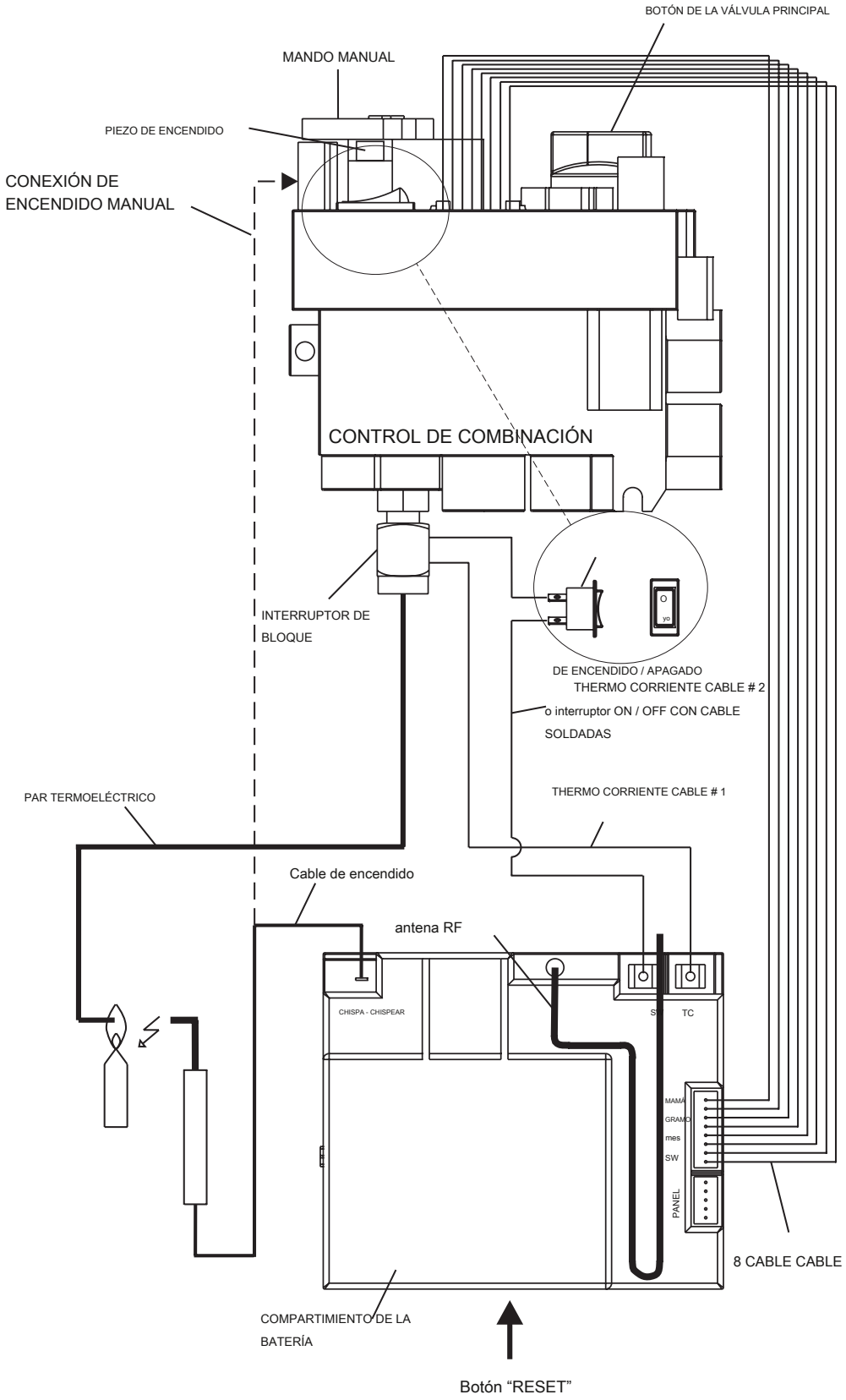

Diagrama de cableado

Figura 14

NOTAS GENERALES

Radio Frecuencia auricular

433,92 MHz para Europa; 315 MHz para Estados Unidos (FCC Identificación: RTD-G6R) y para Canadá (IC: 4943A-G6R).
Este dispositivo cumple con la parte 15 de las normas de la FCC. El funcionamiento está sujeto a las dos condiciones siguientes: (1) Este dispositivo no puede causar interferencias perjudiciales, y (2) este dispositivo debe aceptar cualquier interferencia recibida, incluyendo interferencias que puedan causar un funcionamiento SIRED unde-. Los cambios o modificaciones no aprobados expresamente por la parte responsable del cumplimiento podrían anular la autorización otorgada al usuario para utilizar el equipo.

DARSE CUENTA
Cableado de la válvula y el receptor debe ser completada antes de comenzar la ignición. De no hacerlo podría dañar los componentes electrónicos.

Baterías - Auricular
- 1 x 9 V (alcalina calidad recomendado).
- indicador de batería baja en los teléfonos con pantalla.
- Teléfonos sin pantalla: el LED rojo se oscurece.
- reemplazo de la batería se recomienda después de 2 años.

Baterías - Receptor
- 4 x 1,5 V “AA” (alcalino calidad recomendado).
- Indicador de batería baja: pitidos frecuentes durante 3 segundos cuando el motor gira.
- Un adaptador de corriente AC se puede utilizar en lugar de las baterías.

DARSE CUENTA
Sólo el adaptador Mertik Maxitrol AC Mains o una pre-aprobado por Mertik Maxitrol pueden ser utilizados. El uso de otros adaptadores puede hacer que el sistema inoperable.

- El módulo de control de velocidad del ventilador y la luz / regulador incluye fuente de alimentación junto con las baterías en el receptor para el respaldo matic automático en caso de corte de energía.
- Sin utilizar un adaptador de red, reemplazo de la batería se repara ciones al comienzo de cada temporada de calefacción.

DARSE CUENTA
Los teléfonos y receptores, no son intercambiables con la electrónica ous previ-. Ver la Figura 17.

Figura 15

DARSE CUENTA
terminales de reemplazo para los modelos CSA también deben tener el mismo número de referencia (véase la etiqueta).

AJUSTE DE LA ELECTRÓNICA CÓDIGO
(Sólo primer lugar el uso del tiempo.)
Radiofrecuencia Auricular
Un código se selecciona automáticamente para todos los aparatos electrónicos Mertik Maxitrol de entre 65.000 códigos aleatorios disponibles. El receptor tiene que aprender el código del teléfono:

- Mantenga pulsado el botón de reinicio del receptor (véase la Figura 16) hasta que escuche dos (2) pitidos. El primer pitido es corto y el segundo pitido es largo. Después del segundo pitido, suelte el botón de reinicio.
- Dentro de los siguientes 20 segundos, pulse el botón (llama pequeña) en el auricular hasta que oiga dos pitidos cortos adicionales que confirman el código se establece. Si oye un pitido largo, esto indica la secuencia de aprendizaje de código ha fallado o el cableado es incorrecto.

NOTA: Se trata de un ajuste de una sola vez, y no se requiere después de cambiar las pilas del auricular o receptor.

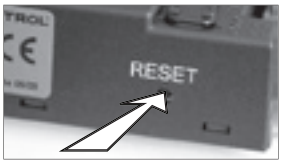

Figura 16

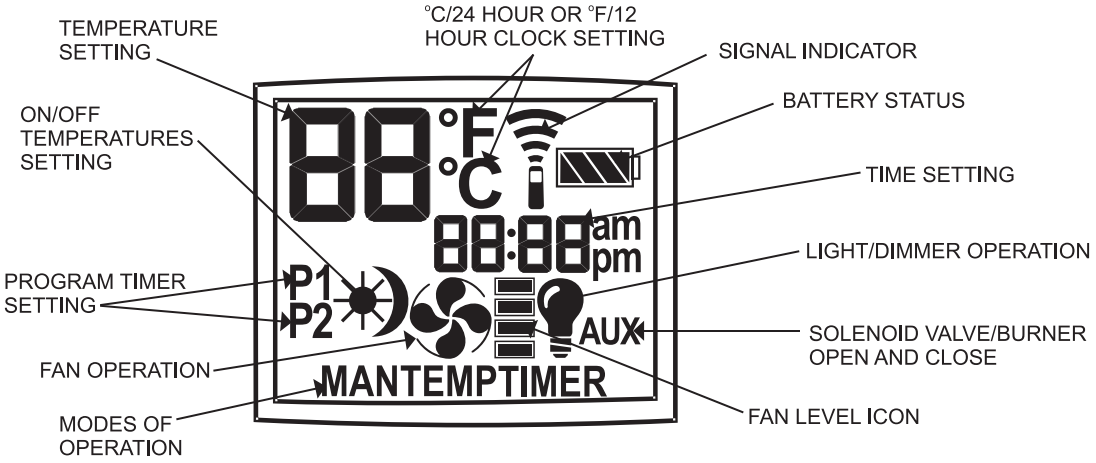

Figura 17

VFSE REMOTO DE ENCENDIDO ELECTRÓNICO Y SISTEMA DE CONTROL

ENCENDER APARATO

ADVERTENCIA
Cuando se confirma el encendido del piloto, el motor se apaga automáticamente a la altura máxima de la llama.

- Gire la perilla manual a la **EN,** lleno antihorario posición.
- OFF lugar ON / (si existe) en **I (ON** posición).

HANDSET

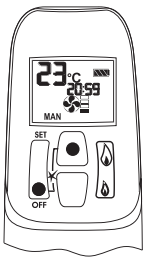

- Presione simultáneamente los botones OFF y (grande llama botones) hasta que un breve pitido confirma la secuencia de arranque ha comenzado; botones de liberación.
- pitidos continuos confirman el encendido está en pro- ceso.
- Una vez que se confirma el encendido del piloto, no hay flujo de gas principal.
- Después de la ignición del quemador principal del teléfono se automáticamente entrar en el modo manual (versión CSA, versión CE).

ADVERTENCIA
Si el piloto no se queda encendido después de varios intentos, gire el mando de la válvula principal en off y siga las instrucciones de “Apagado del gas al AP- pliance”.

MODO DE ESPERA (llama del piloto)

Auricular

- Mantenga pulsado (llama pequeña) para set en el aparato llama piloto.

APARATO PARA APAGAR

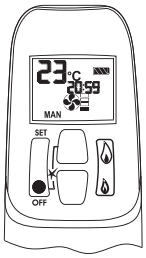

Auricular

- Pulse el botón OFF

AJUSTE DE LA ALTURA DE LA LLAMA

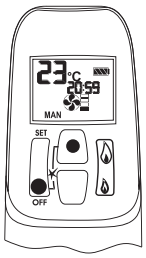

Auricular

- En el modo de espera: Pulse y mantenga pulsado (grande botón de la llama) a la altura del aumento de la llama.

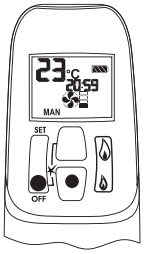

- Presione y mantenga botón (llama pequeña) para de- altura de la llama pliegue o al aparato conjunto en llama piloto.
- Para bien el grifo de ajuste (Llama grande) o botones (pequeña llama).

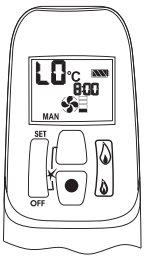

Designada de fuego bajo y alto de incendios

- Haga doble clic botón (llama pequeña). testamento “LO” se visualizará.

NOTA: Llama va a fuego alto primero antes de ir a designado fuego lento.

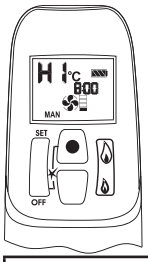

- Haga doble clic botón (llama grande). Fuego pasa automáticamente a fuego alto. “HI” estará esparcido jugó.

ADVERTENCIA
Si el aparato no funciona, siga las instrucciones de “Apagado del gas al artefacto” en la página 14.

VFSE REMOTO DE ENCENDIDO ELECTRÓNICO Y SISTEMA DE CONTROL

Para abrir y cerrar VALVULA SOLENOIDE / QUEMADOR NOTA: La válvula de solenoide de enganche no puede operar manualmente. Si la batería se agota permanecerá en la última posición de funcionamiento. Durante el funcionamiento normal la válvula de solenoide se restablecerá a la posición de encendido cuando el GV60 se apaga de forma remota.

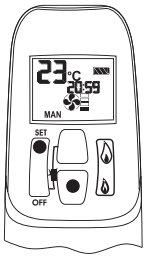

Burner OFF

- Tras la ignición del quemador principal y del quemador decorativo están encendidas.
- Simultáneamente presione SET y (pequeño botones de llama) para apagar el quemador. instrucciones ed Imprimir- están en la tapa de la batería. Ver la Figura 18.
- Simultáneamente presione SET y (grande botones de llama) para cambiar de quemador encendido. (El símbolo AUX en la pantalla indica la válvula de solenoide está abierta.)

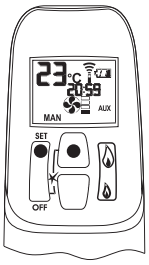

Burner ON

NOTA: El funcionamiento del AUX está bloqueado en el modo de temporizador de apagado, cuando el ajuste de la Temperatura nocturna revés es "-".

Figura 18

MODOS DE OPERACION

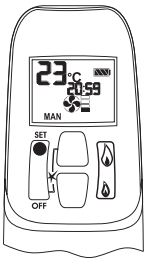

- Al pulsar brevemente el botón SET cambia el modo de funcionamiento en el siguiente orden:

MAN → TEMP → → → TEMP → TIMER → MAN

NOTA: Modo manual también se puede llegar pulsando el (Llama grande) o la botón (llama pequeña).

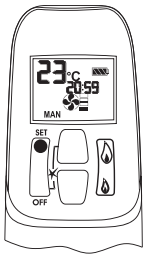

- MAN **Modo manual**

  Regulación de la altura de llama manual.

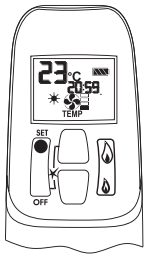

- TEMP **Daytime modo de temperatura**

  (Aparato debe estar en modo de espera; piloto encendió)

  La temperatura ambiente se mide y se Comparado con la temperatura ajustada. La altura de la llama es entonces ajusta automáticamente para lograr la temperatura durante el día Set.

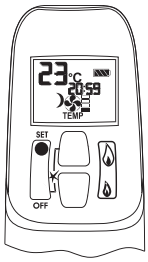

- TEMP **Nighttime modo de reajuste de la temperatura**

  (Aparato debe estar en modo de espera; piloto encendió)

  La temperatura ambiente se mide y se Comparado con la temperatura nocturna revés. La altura de la llama es entonces ajusta automáticamente para lograr la temperatura nocturna revés.

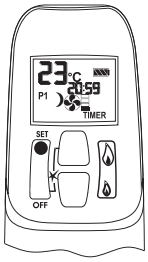

- TIMER Modo de temporizador (Appliance debe estar en modo de espera; piloto encendió)

  Los temporizadores P1 y P2 (Programa 1, Programa 2) cada uno pueden ser programados para encenderse y apagarse en momentos específicos. Para obtener instrucciones ver Timer Pro modo programa-.

DARSE CUENTA: La pantalla muestra la temperatura establecida cada 30 segundos.

AJUSTE ° C / 24 HORA OR ° F / 12 reloj de la hora

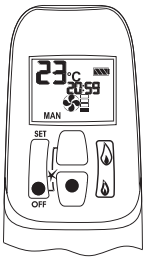

- Presione OFF y botón (llama pequeña) hasta pantalla cambia de Fahrenheit / 12 de reloj horas a Celsius / reloj de 24 horas y viceversa.

AJUSTE DE LA HORA

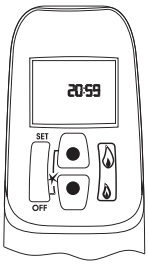

- La visualización de la hora parpadeará después de que cualquiera:
  a) Instalación de la batería o
  b) presionar simultáneamente el (llama grande) y los botones (pequeña llama).
- prensa botón (llama grande) para ajustar la hora.
- prensa botón (llama pequeña) para ajustar los minutos.
- prensa **APAGADO** o simplemente esperar a volver al modo manual.

AJUSTE DE LAS TEMPERATURAS EN / OFF

Ajuste de temperatura "DÍA"

CONFIGURACIÓN POR DEFECTO: TEMP (SUN), 23 ° C / 74 ° F

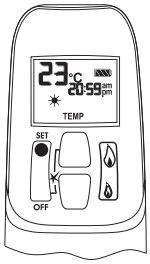

- Pulse brevemente la tecla SET para desplazarse a TEMP TEMP **Modo (sol). Sostener el CONJUNTO botón hasta que la** temperatura parpadea.

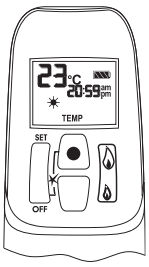

- Prensa botón (llama grande) para aumentar durante el día la temperatura establecida.

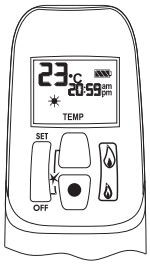

- Prensa botón (llama pequeña) para disminuir el valor de temperatura durante el día.

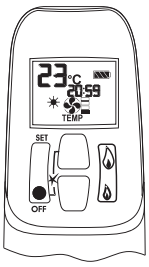

- **Prensa APAGADO de simplemente esperar a la programación** completa.

Ajuste de la “NOCHE SETBACK” Temperatura

CONFIGURACIÓN POR DEFECTO: TEMP (LUNA), “-” (apagado)

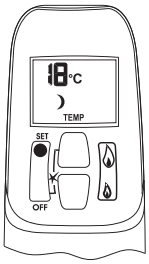

- pulse brevemente **CONJUNTO** para desplazarse a TEMP TEMP modo (luna). Sostener el **CONJUNTO** botón hasta que la temperatura parpadea.

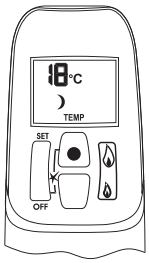

- prensa botón (llama grande) para aumentar el revés temperatura nocturna.

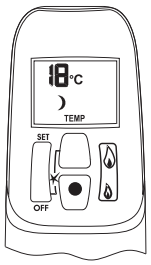

- prensa botón (llama pequeña) para disminuir la reducción automática de la temperatura durante la noche.

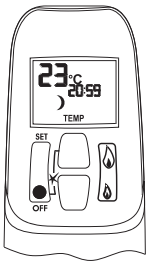

- prensa **APAGADO** de simplemente esperar a completar el programa- ción.

AJUSTE programar el tiempo de configuración

predeterminada

CE: Programa 1: P1: 6: P1 12 a.m.: 8: 12 a.m.

CSA: Programa 2: P2: 11: 50pm P2: 11: 50pm

- 2 En veces pueden ser programados por día.
- CE: El día comienza a las 0:00, a las 23:50 extremos.
- CSA: El día comienza a las 12:00 am, en extremos 23:50
- Los tiempos de ON / OFF se tienen que programar en el orden P1 ≤ P1 <P2 ≤.
- Si P1 = P2 = P1 o P2 se desactiva el temporizador.
- Para que el fuego durante la noche, puede ser conjunto: CE: P2 y P1 23:50 0:00 CSA: P2 y P1 11:50 12:00a.m.

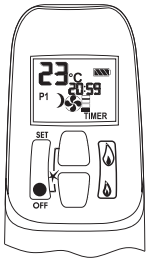

- Seleccionar modo de temporizador pulsando brevemente **CONJUNTO** botón.

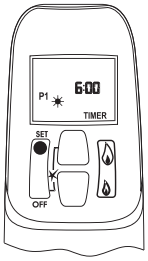

Ajuste P1 en Tiempo

- Sostener el **CONJUNTO** botón hasta P1 (Sol) es dis- jugó y el tiempo parpadea.

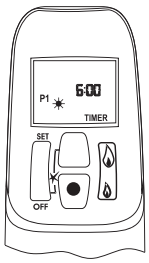

- Ajuste la hora pulsando el botón. (Llama grande)

VFSE REMOTO DE ENCENDIDO ELECTRÓNICO Y SISTEMA DE CONTROL

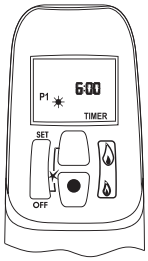

- Ajuste los minutos pulsando el (pequeño botón de la llama).

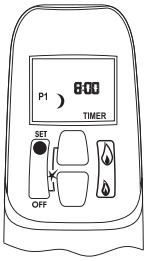

Ajuste P1 OFF Tiempo

- Pulse brevemente la tecla SET para desplazarse al ajuste de la hora P1 OFF. P1 (Luna) se visualiza y el destellos de tiempo.

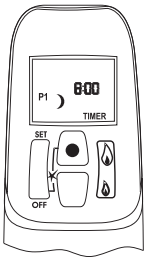

- Ajuste la hora pulsando el botón. (Llama grande)

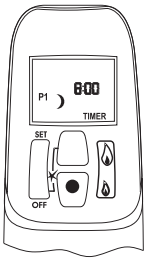

- Ajuste los minutos pulsando el (pequeño botón de la llama).

Ajuste P2 EN Hora

- pulse brevemente **CONJUNTO** para desplazarse al ajuste de la hora P2 ON. P2 (Sol) se muestra y el tiempo parpadea.
- Consulte las instrucciones de ajuste P1 A TIEMPO.

Ajuste P2 OFF Tiempo

- Pulse brevemente la tecla SET para desplazarse al ajuste de la hora P2 OFF. P1 (Luna) se muestra y el tiempo parpadea.
- Consulte las instrucciones de ajuste P1 APAGADO.
- Con esto concluye la programación de temporizadores P1 y P2. Presione OFF o de espera. El teléfono guardará automáticamente los cambios.

MANUAL DE OPERACIÓN

(Sólo es posible cuando se utiliza la perilla MANUAL) El acceso al quemador piloto sólo es necesaria para el encendido con una cerilla. Al girar la perilla de la válvula principal, no lo fuerce. Perilla tiene un embrague de deslizamiento que se alcanzan clics hasta que los topes finales. Esto permite el ajuste manual de altura de la llama así como el ajuste a la posición piloto de espera.

1. Pare! Lea la información de seguridad incluida antes de ING procedi-.
2. Girar el botón de la válvula principal para el apagado, en sentido horario completo posición.
3. Girar el botón de MANUAL para el hombre, en sentido horario completo posición.
4. Interruptor de Place ON / OFF (si existe) en O (posición OFF).
5. Espere cinco (5) minutos para despejar el gas. Compruebe que no hay gas es en el área alrededor del aparato, incluso cerca del piso. Si detecta la parada de gas! Siga "¿Qué hacer si huele a gas" en la información de seguridad en la página 14. Si no hay gas está presente, pro ceed al paso 6.
6. Coloque el interruptor ON / OFF (si existe) en I (posición ON).
7. Con el mando manual en posición hombre un operador de válvula piloto manual y encendedor piezoeléctrico (opcional) son accesibles.
8. empuje completamente hacia abajo operador de la válvula piloto manual y de retención en, para iniciar el flujo piloto de gas (véase la figura 19, página 22).

   Encendido con fósforo:
   enciende inmediatamente el piloto con un fósforo, sin dejar de asimiento en el operador de la válvula piloto manual para aproximadamente un (1) UTE min- después de que el piloto es lit. Soltar operador de la válvula piloto manual. Si el piloto no se queda encendido, espere cinco (5) minutos y repita.

   Encendido con encendedor piezoeléctrico:
   Cambiar el cable de encendido desde el receptor a la válvula (véase la Figura 19, página 22). Empujón en el encendedor piezoeléctrico para encender. Si el piloto no se queda encendido, espere cinco (5) minutos y repita.

ADVERTENCIA
Si el piloto no permanece encendido después de varios intentos, gire el gas con- trol perilla (perilla de la válvula principal) en OFF y vaya al paso 12.

9. Si procede, vuelva panel de acceso piloto antes de proceder.
10. Girar el botón MANUAL para el encendido, en sentido antihorario completa correos- sición.
11. Girar el botón de válvula principal para la completa en, lleno sentido contrario a las posición prudente.
12. Si el aparato no funciona, siga las instrucciones de "APAGADO gas al aparato" (página 14).

Apagado del gas al aparato

1. Coloque el interruptor ON / OFF (si existe) en **O** (posición OFF).
2. Si el control de gas es a su vez accesible perilla de la válvula principal a la posición de apagado en sentido horario completo. 3 Vuelva a colocar la cubierta de acceso del aparato (si es aplicable).

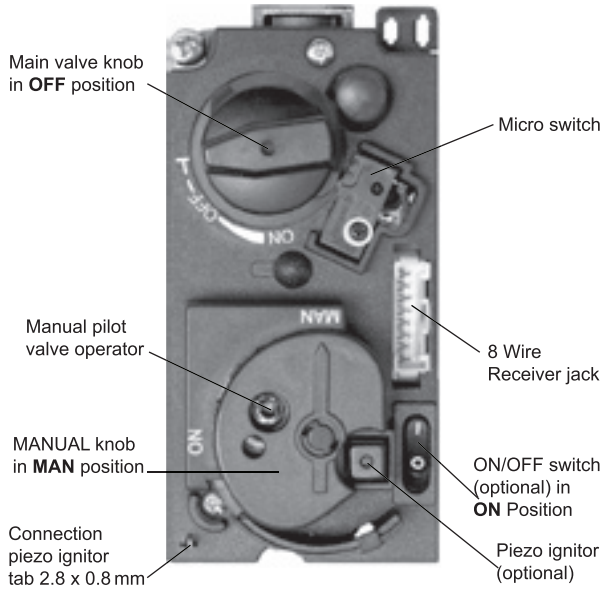

Figura 19

AUTOMÁTICO giro hacia abajo 6 horas
sin movimiento del motor

(Versión CSA)

- Modo Manual / Temperatura Modo / temporizador: La válvula se convertirá en llama piloto si no hay cambio en la altura de la llama durante un período de 6 horas. Temperatura / Temporizador de modo si los cambios de temperatura ambiente, la altura de la llama se ajustará automáticamente para mantener la temperatura conjunto, y el fuego continuará para funcionar normalmente. La válvula se convertirá en llama piloto si la temperatura de consigna y la temperatura ambiente siguen siendo los mismos durante un período de 6 horas.

receptor sobrecalentamiento

(Sólo si el módulo está conectado)

- Válvula convierte en llama piloto si la temperatura en el receptor es mayor que 140 ° F (60 ° C). El quemador principal se vuelve a encender sólo cuando la temperatura está por debajo de 140 ° F (60 ° C).

1 Hora Turn Down para el receptor especial

(Sólo chimeneas dormitorio)

- La válvula se convertirá en llama piloto si no hay cambio en la altura de la llama durante un período de 1 hora.

Apagado automático del
receptor de batería baja

- Con baja energía de la batería en el receptor de que se cierre el apagado del sistema por completo el fuego. Esto no ocurrirá si se interrumpe el suministro de energía.

Cinco días apagado

(Versión CSA)

- El sistema se apaga el fuego por completo si no hay cambio en la altura de la llama durante 5 días.

En segundo termopar apagará

- Opción segundo termopar: Las cierra apagado del sistema del fuego si el quemador principal no se enciende por completo aproximadamente 20 segundos después del encendido o después de pulsar el (llama grande) pero- tonelada.

NOTA: Antes de la próxima ignición no está a 2 minutos de espera **Educación física-RIOD.**

SOLUCIÓN DE PROBLEMAS intermitente

Problema observado	CAUSA POSIBLE	REMEDIO
no funcionará con el microteléfono	1. Las baterías del transmisor de baja	Reemplazar las baterías del transmisor. alcalina calidad recomendado.
	2. baterías del receptor de baja	Cambie las pilas del receptor con pilas alcalinas de calidad 1.5V "AA".
	3. adaptador de red opcional no funciona correctamente	Compruebe adaptador de red.
	4. Comprobar la codificación del transmisor y el Re- ceptor (sincronización inicial).	Aprender nuevo código (reinicio). Ver la etiqueta en el receptor.
	5. Transmisor distancia limitada	1. enderezar la antena.
		2. Cambiar el receptor. Vea el diagrama de cableado página 15.
No hay transmisión: (el motor no gira) 1. Las baterías agotadas		Reemplazar las baterías en el receptor y / o el auricular remoto (calidad alcalina recomendado). **ADVERTENCIA** No utilice herramientas de metal para eliminar terios BAT. Si lo hace podría inoperable el receptor. Ver la Figura 15. **Figura 20** Aplicación con la caja tery BAT- interna y externa: **ADVERTENCIA** clip de la batería (ver figura 21) no debe entrar en contacto con partes metálicas después de desenchufar el soporte de la batería externa, porque no hay tensión almacenada en el receptor. **Figura 21**
	2. El receptor debe aprender nuevo código	Mantenga pulsado el botón de reinicio del receptor (consulte la figura 22) hasta que escuche 2 señales acústicas. Después de la segunda, de señal más largo acústico, liberar el botón de reinicio. Dentro de los siguientes 20 segundos, pulse el botón (llama pequeña) en el mando a distancia hasta que escuche una señal acústica larga adicional que confirma el nuevo código se establece. **Figura 22**

SOLUCIÓN DE PROBLEMAS intermitente

Problema observado	CAUSA POSIBLE	REMEDIO
No hay transmisión: (el motor no gira) (continuación)	3. El receptor está rodeado por metal, la reducción de la gama de transmisión.	Cambiar la posición de la antena ajustable. **ADVERTENCIA** Asegúrese de que la antena no es ajustable demasiado cerca del cable del electrodo y la bobina de encendido (debajo de la cubierta) se puede dañar el receptor (consulte la figura 22). 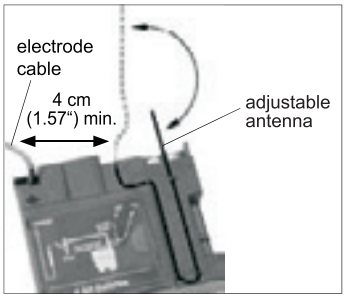 **Figura 22**
	4. receptor	Cambiar el receptor y el código de reprogramación
	5. Transmisor	Vuelva a colocar el transmisor y el código de reprogramación
	6. clavijas dobladas en 8 Wire conector de la válvula y el receptor (véanse las Figuras 23.)	pasadores enderezar el 8 de Empalme **Figura 23**
	7. Cableado en válvula dañada	Sustituir la válvula.
	8. IR-Eye (infrarrojo remoto)	Reemplazar (comprobar y cambiar).
No hay inflamación; ni uno	1. receptor	Vuelva a colocar el receptor y el código de reprogramación.
No hay inflamación; un 5 segundo tono continuo:	1. Interruptor de ON / OFF está en (O) posición OFF	interruptor de Push to (-) en la posición (véase la Figura 24) 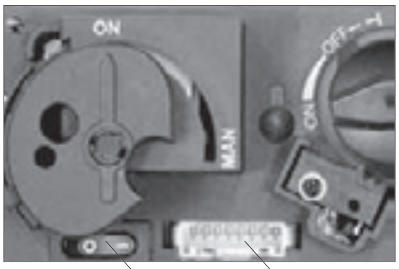 **Figura 24**
	2. Cable flojo	alambre de seguro
	3. receptor	Vuelva a colocar el receptor y el código de reprogramación
	4. clavijas dobladas en 8 alambre conector de la válvula y el receptor (véanse las Figuras 23.)	pasadores enderezar el 8 de Empalme
	5. Válvula	Sustituir la válvula. No apriete demasiado el interruptor de termopar

SOLUCIÓN DE PROBLEMAS intermitente

Problema observado	CAUSA POSIBLE	REMEDIO
De encendido se detiene después de la primera chispa	1. conexión a tierra suelta en la válvula 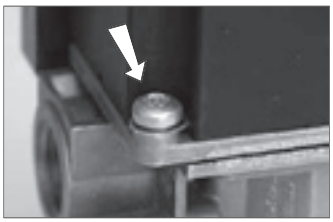 **Figura 25**	Compruebe la conexión a tierra en la válvula y apretar el tornillo. Ver la Figura 25.
Sin llama piloto, pero la chispa	1. No hay suministro de gas	Comprobar el suministro de gas
	2. El aire en la conducción piloto	Purgar la línea o iniciar el encendido varias veces
	3. No hay chispa y el quemador piloto	instalación piloto de verificación, página 14. Compruebe las conexiones de cableado. Compruebe si hay chispa en ubicación a lo largo del cable.
	4. Válvula	Sustituir la válvula. No apriete demasiado el interruptor de termopar.
	5. Receptor	Vuelva a colocar el receptor y el código de reprogramación
	6. cable del circuito de termopar incorrectamente	Compruebe la polaridad de los cables del termopar
Piloto se enciende y se detiene la formación de chispas. Válvula se cierra después de 10 a 60 segundos. La válvula no funciona de forma manual: **NOTA: Para la operación manual gire el mando de la válvula a la posición manual y mantenga pulsado el imán de seguridad abierta con una pluma durante aproximadamente 60 segundos (véase la Figura 26).** 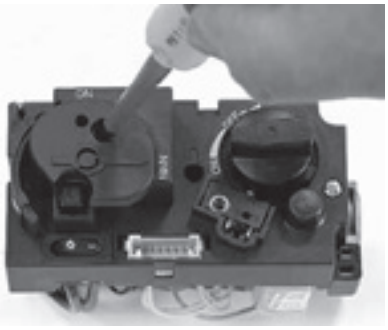 **Figura 26**	1. No hay suficiente tensión generada a partir de la resistencia del termopar o el exceso en el circuito. NOTA: Para conocer qué parte del circuito está causando el problema, una lista de control para cada aplicación se puede preparar usando un cálculo Excel disponible de Mertik Maxitrol. Posibles partes que causan tancia resis- excesiva son: interruptor encendido-apagado, interruptores de temperatura, Conexiones Thermocurrent, Receptor.	Utilice un multímetro digital en el rango mV y medir la tensión por necting con- los cables de prueba a la pala CONEC- TOR. conector de horquilla se encuentra en la superficie exterior, junto a la tuerca de imán (véase la Figura 27). El voltaje disponible debe ser de al menos 5 mV. El fabricante deberá especificar el tiempo de caída para la apli- cación. El tiempo de caída se puede medir después de que el termopar se calienta. 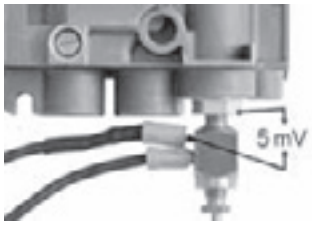 **Figura 27**
	2. termopar	reemplace el termopar
	3. presión de entrada baja a la válvula	Confirmar suficiente presión de entrada a la válvula. Ajuste o reemplace el regulador de entrada si es necesario.
	4. Válvula	Sustituir la válvula. No apriete demasiado el interruptor de termopar
pitidos frecuentes durante 3 segundos mientras el motor gira	1. Las pilas (receptor) son bajos	Reemplazar las baterías en el receptor y / o el auricular remoto (calidad alcalina recomendado). **ADVERTENCIA** No utilice herramientas de metal para eliminar terios BAT. Si lo hace podría inoperable el receptor. Ver la Figura 20.

SOLUCIÓN DE PROBLEMAS intermitente

Problema observado	CAUSA POSIBLE	REMEDIO
encendido de la llama piloto, pero no hay flujo de gas principal	1. Mando de anulación manual (si existe) se encuentra en posición MAN.	Girar el botón de accionamiento manual a la posición ON (Ver Figura 19).
	2. La válvula se volvió hacia abajo para flujo piloto.	Encienda la llama a fuego alto presionando hacia arriba pero-tonelada el mando a distancia.
	3. Válvula	Sustituir la válvula. No apriete demasiado el interruptor de termopar
Solenoide no funciona.	1. Conexión suelta	Comprobar la conexión es firme y pasadores son rectas
	2. Solenoide	Reemplazar Solenoide
	3. receptor	Vuelva a colocar el receptor y el código de reprogramación
	4. auricular	Compruebe que el teléfono muestra el símbolo AUX si pulsa SET +
El receptor remoto está respondiendo y el piloto es la iluminación, pero luego rápidamente gotas a cabo seguida de tres señales de tics rápido acous-	1. - Las pilas débiles entre 5,5 voltios a 5 voltios	Comprobar la tensión de la batería. Ver Figura 28. Nota: La sonda negro está en la segunda batería desde la derecha, y la sonda roja está en el extremo derecho de la batería en la Figura 28. Si el voltaje es bajo, reemplace las baterías del receptor con pilas alcalinas de calidad 1.5V "AA" . **Figura 28**
El receptor remoto está sonando, pero no encender el piloto	1. batteriers débiles - por debajo de 5 voltios	Comprobar la tensión de la batería. Vea la figura 28. Si el voltaje es bajo, reemplace las baterías del receptor con pilas alcalinas de calidad 1.5V "AA".

SOLUCIÓN DE PROBLEMAS intermitente

Problema observado	CAUSA POSIBLE	REMEDIO
Las baterías nuevas receptor remoto se han instalado, pero el receptor no responde al mando a distancia de mano	1. El receptor debe aprender nuevo código	Mantenga pulsado el botón de reinicio del receptor (consulte la figura 29) hasta que escuche 2 señales acústicas. Después de la segunda, de señal más largo acústico, liberar el botón de reinicio. Dentro de los siguientes 20 segundos, pulse el botón (llama pequeña) en el mando a distancia hasta que escuche una señal acústica larga adicional que confirma el nuevo código se establece. **Figura 29** **NOTA:** Puede tomar varios intentos para que el receptor de aprender el código. Dejó pasar un minuto entre cada intento de reiniciar el receptor. Si después de tres intentos, el receivr no ha programado un código, retire las pilas durante dos minutos. Reemplazar las terios BAT y reiniciar el proceso de aprendizaje. **NOTA:** Una señal acústica largo continuo después de cualquier etapa en este proceso significa el control remoto no ha logrado captar la señal. Reinicie el proceso de aprendizaje. **NOTA:** Si empujando la llama alta y apagado de los resultados del receptor en una señal acústica larga, asegúrese de que el interruptor ON / OFF está en la posición "ON" en la válvula. **NOTA:** Si la válvula está sonando y la unidad de mo- tor hace un ligero movimiento, y luego de vuelta, pero no hay chispa, verifique que el cable de encendido está conectado a la clavija de caja ubicación del receptor. **NOTA:** señalización acústica continua significa el módulo está tratando de encendido. Tres señales acústicas breves y rápidos significan ignición fracasaron.

LIMPIEZA Y MANTENIMIENTO

Se recomienda la inspección anual y la limpieza por su distribuidor o técnico de servicio calificado para evitar un mal funcionamiento y / o formación de hollín.

Apague el calentador y deje que se enfríe antes de limpiarla.

Eliminar registros, manejo cuidadosamente mediante la celebración suavemente en cada extremo. Se recomiendan guantes para evitar irritación de la piel a partir de fibras de cerámica. Si la piel se irrita, lavar suavemente con agua y jabón. Consulte el manual para la colocación de registro correcto.

LIMPIEZA PERIÓDICA - Consulte el diagrama de partes para la ubicación de los elementos discuten a continuación.

- No utilice líquido de limpieza a los registros limpios o cualquier parte del calentador.
- Registros - cepillo con el cepillo de cerdas suaves o vacío con el accesorio de cepillo.
- Eliminar las partículas sueltas y el polvo de las zonas de quemador, controles, cubiertas piezoeléctricos y rejilla. No quitar el medio de la caja del quemador interior.
- Inspeccionar y orificio de entrada de aire del quemador limpia. Eliminar la pelusa o partículas con cepillo. Si no se mantiene orificio de entrada de aire limpio dará lugar a que se produzca hollín y una mala combustión.

ANUAL DE LIMPIEZA / INSPECCIÓN - Consulte el diagrama de partes para la ubicación de los elementos discuten a continuación.

- Inspeccionar y orificio de entrada de aire del quemador limpia. Retire pelusas o partículas con vacío o un cepillo. Si no se mantiene orificio de entrada de aire limpio dará lugar a que se produzca hollín y una mala combustión.
- Inspeccionar y limpiar todos los puertos del quemador.
- Inspeccionar piloto ODS para el funcionamiento y la acumulación de pelusa en los orificios de entrada de aire.
- Verificar forma de la llama y la colocación de registro para su correcto funcionamiento.
- Verificar el encendido suave y sensible del quemador principal.
- Comprobar el nivel de los medios de cerámica en el quemador. Quemador debe estar lleno, hasta el nivel de las aberturas en la parte superior del quemador.

CARACTERÍSTICAS llama piloto

La Figura 30 muestra un patrón piloto correcto de la llama. El correcto de la llama será azul y se extenderá más allá del termopar. La llama rodeará el termopar justo debajo de la punta. puede producir un ligero llama amarilla donde la llama piloto y principal de la llama del quemador se encuentran. La Figura 31 muestra un patrón de piloto incorrecto de la llama. La llama incorrecta del piloto no está tocando el termopar. Esto hará que el termopar se enfríe. Cuando se enfría la termopar, el calentador se apagará.

Limpieza y Mantenimiento / Piloto

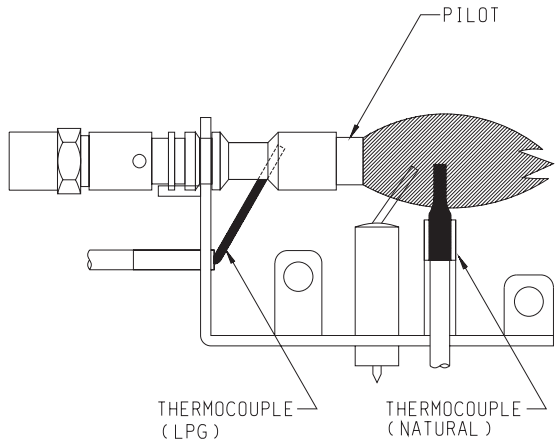

Correcto de la llama
Figura 30

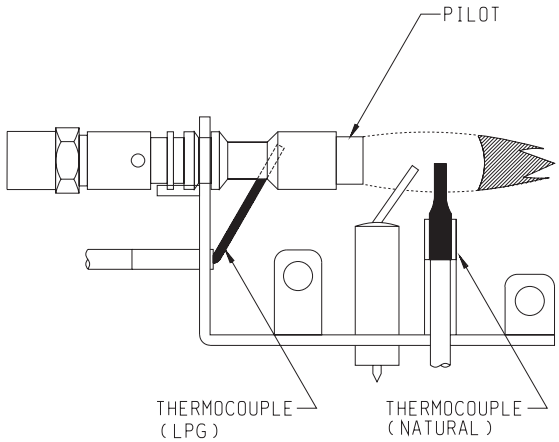

Incorrecto de la llama
Figura 31

Si la llama del piloto es incorrecto, como se muestra en la Figura 31

- Consulte Solución de problemas, página 40.

Limpieza y Mantenimiento / piloto de agotamiento de oxígeno Sensor Piloto

Cuando el piloto tiene una gran llama punta amarilla, limpiar el sensor de agotamiento de oxígeno como sigue:

1. Limpiar el piloto ODS aflojando la tuerca B del tubo del piloto. Cuando se requiere este procedimiento, sujete la tuerca A con una llave de extremo abierto.

2. Escape de presión de aire a través de los orificios indicados por las flechas. Esto soplar materiales extraños tales como polvo, pelusa y telarañas. Apretar la tuerca B también agarrando tuerca A.

ADVERTENCIA: agujas de uso Nunca, alambres, u objetos cilíndricos similares para limpiar el piloto para evitar dañar el rubí calibrado que controla el flujo de gas.

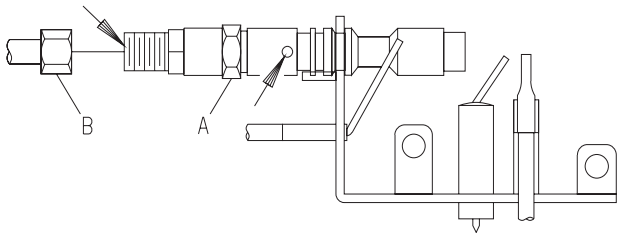

Figura 32

VFSE piezas Ver

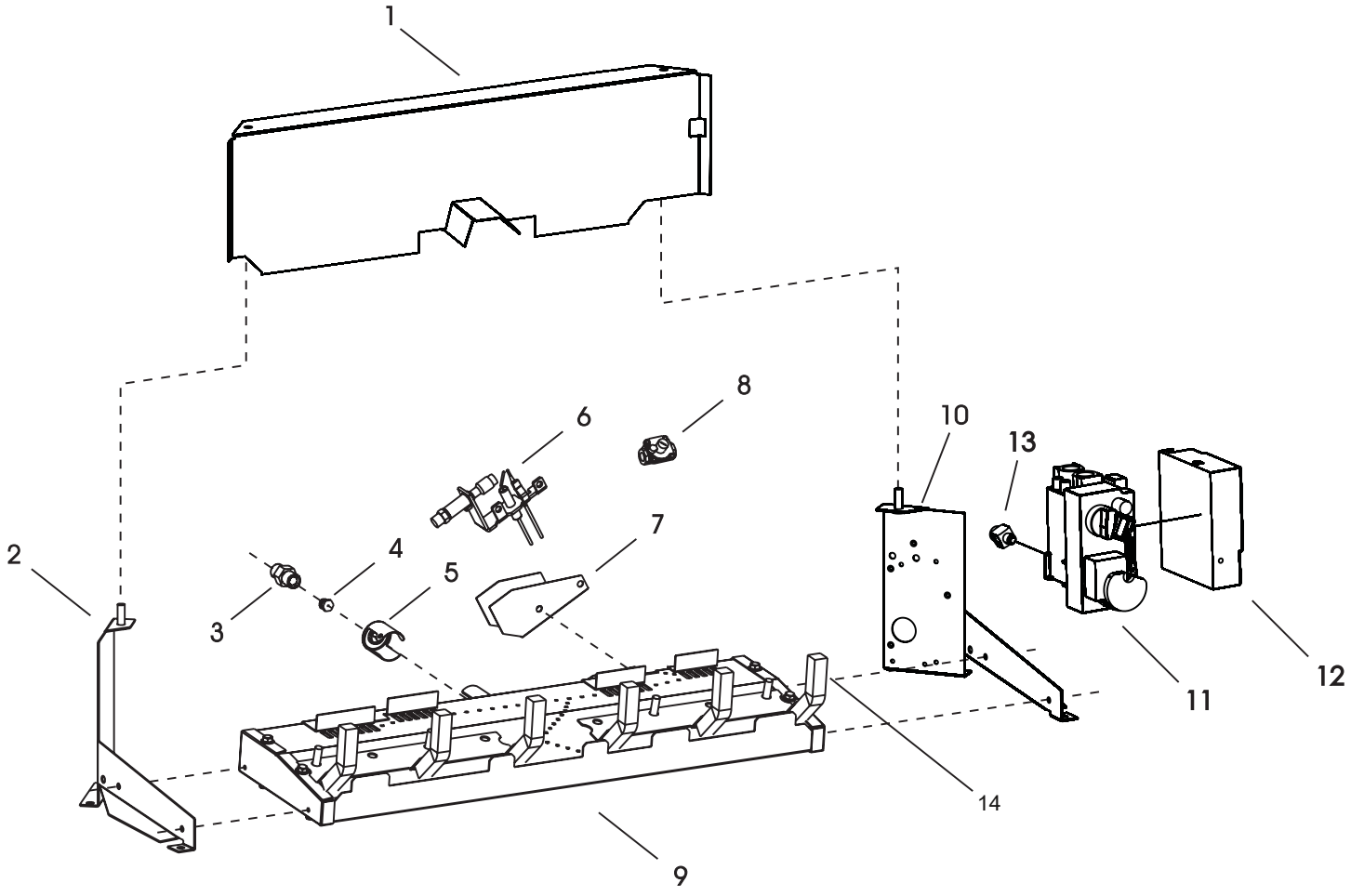

VFSE LISTA DE PIEZAS

Atención: Al pedido de piezas, es muy importante que el número de pieza y la descripción de la parte coinciden.

ÍNDICE NO.	NO.	DESCRIPCIÓN
1	15425	TRASERO registro de soporte (16" MODELOS)
1	15426	TRASERO registro de soporte (18" MODELOS)
1	15427	TRASERO registro de soporte (24" MODELOS)
1	15428	TRASERO registro de soporte (30" modelos)
2	11376	SOPORTE QUEMADOR - IZQUIERDA
3	P200	MONTAJE ORIFICIO
4	P250	ORIFICIO - LP 18"
4	P245	ORIFICIO - LP 24"
4	P265	ORIFICIO - LP 30"
4	P243	ORIFICIO - NAT 18"
4	P244	ORIFICIO - NAT 24"
4	P211	ORIFICIO - NAT 30"
5	R5675	Obturador de aire - LP
5	R5676	Obturador de aire - NAT
6	R5170	PILOTO, LP
6	R5171	PILOTO, NAT
7	11833	PILOTO SHIELD (NAT SOLAMENTE)
8	R7063	PILOTO DEL REGULADOR (NAT SOLAMENTE)
9	12348	Unidad del quemador (16" modelos LP)
9	12437	Unidad del quemador (16" modelos NAT)
9	18838	Unidad del quemador (18" MODELOS)
9	17370	Unidad del quemador (24" MODELOS)
9	17386	Unidad del quemador (30" modelos)
10	11308	SOPORTE QUEMADOR - DERECHO CON VÁLVULA DE SOPORTE
11	R10563 VÁLVULA, MAXITROL (LP) 11	
	R10562 VÁLVULA, MAXITROL (NAT) 12	
	R11575 kit de control remoto (INCLUYE TRANSMISOR, arnés, y receptor)	
13	R10572 CONECTOR, termopar 14	
	11370 *	REJILLA de montaje (18" modelos) (2 REQ)
14	16178 *	REJILLA de montaje (24 "& 30" modelos) (2 REQ)

*Requiere 2 / Grate ASM de Clips R9628

ÍNDICE NO.	NO.	DESCRIPCIÓN
NS	R10573 3/8" NPT, HEX TAPÓN NS	
	R10559 BATERÍA, NS 9 voltios	
	R2809 AMORTIGUADOR PINZA NS	
	11788	DECORATIVA ROCA
NS	R10518 sujetador, NS GANCHO	
	R10519 sujetador, BUCLE NS	
	R11946	ENCENDIDO CABLE
NS	15998	ROCKWOOL (16" MODELOS)
NS	15999	ROCKWOOL (18" MODELOS)
NS	15970	ROCKWOOL (24" y 30" modelos)
NS	INTERRUPTOR R10569 Y la instalación eléctrica NS	
	11335	Conjunto de tubería - LP VÁLVULA PARA PILOTO
NS	14041	Conjunto de tubería - NAT REGULADOR DE PILOTO
NS	14040	Conjunto de tubería - NAT VÁLVULA PARA EL REGULADOR
NS	11291	Conjunto del tubo - V ALVE al quemador
NS	R10570 la instalación eléctrica, termopar	

NS - No se muestra

USO único fabricante REPUESTOS. Uso de cualquier otro piezas podrían causar lesiones o muerte.

VFSV- (16,18,24,30) INSTRUCCIONES DE ENCENDIDO

Para su seguridad Lea ILUMINACIÓN ANTES

ADVERTENCIA: Si no sigue las instrucciones correctamente, un incendio o una explosión pueden resultar causando daños a la propiedad, lesiones personales o incluso la muerte.

A. Este aparato tiene un piloto que debe ser iluminada por la mano. Cuando encienda el piloto, siga estas instrucciones exactamente.

B. ANTES DE ENCENDER olor en todo el área del aparato de gas. Asegúrese de oler cerca del suelo, el gas es más pesado que el aire y se asientan en el suelo. QUÉ HACER SI HUELE A GAS

- **No trate de encender ningún aparato.**
- **No toque ningún interruptor eléctrico; no use ningún teléfono en el edificio.**
- **Llame inmediatamente a su proveedor de gas desde el teléfono de un vecino. Siga las instrucciones del proveedor de gas.**
- **Si no puede comunicarse con su proveedor de gas, llame a los bomberos.**

C. Sólo use su mano para presionar o girar la perilla de control de gas. Nunca utilice herramientas. Si la perilla no se puede presionar o girar a mano, no intente repararlo; Llame a un técnico de servicio calificado. Fuerza o intento de reparación pueden provocar un incendio o una explosión.

D. No utilice este aparato si alguna parte ha estado bajo el agua. Inmediatamente llame a un técnico para que inspeccione el aparato y reemplace cualquier parte del sistema de control y cualquier control de gas que haya estado bajo el agua.

INSTRUCCIONES DE ENCENDIDO

1. PARADA! Lea la información de seguridad en esta página.
2. Empuje de control de gas perilla slight- Ly y vuelta hacia la derecha en "OFF". No forzar.
3. Cierre el gas ajuste del flujo mando en sentido horario ya sea manualmente o con mando a distancia en "OFF".
4. Espere diez (10) minutos para que se disipe el gas. Entonces hay olor a gas, incluyendo suelo cerca. Si huele a gas, para! Siga "B" en la información de seguridad anteriormente. Si no percibe olor a gas, continúe con el siguiente paso.

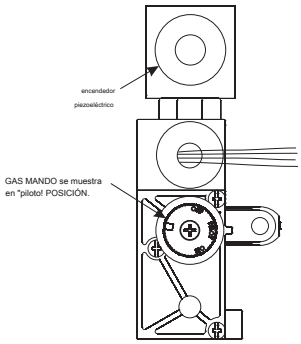

5. Encuentre piloto - tubo de metal seguimiento de control de gas. El piloto está detrás del segundo registro en el lado derecho.

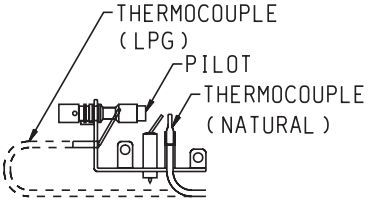

control de gas 6. Girar el botón de Conterclockwise a "PILOTE."

7. Empuje la perilla de control hasta el final y bodega. La luz inmediatamente el piloto con el dispositivo de encendido piezoeléctrico piloto o el uso de un partido. Continúen para mantener la perilla de control durante aproximadamente un (1) minuto después de que el piloto es lit. Suelte la perilla, y va a volver pop-up. Piloto debe permanecer encendido Si se apaga, repita los pasos 5 a 8. Si la perilla no se eleva cuando se libera, parada y inmediatamente llamar a un técnico de servicio cualificado o gas SUP- alicates.

Si el piloto no se queda encendido después de varios intentos, gire la perilla de control a "OFF" y llame a su técnico de servicio o proveedor de gas.

8. Girar el botón de control de gas en sentido antihorario en encendido.
9. A su vez en toda la alimentación eléctrica del aparato (si es aplicable).
10. Coloque el termostato en la posición deseada.

Apagado del gas al aparato

1. Girar el botón de ajuste del flujo de gas hacia la derecha ya sea de forma manual o con mando a distancia en “OFF”.
2. Oprimir el botón de control de gas levemente y girar en sentido horario en “OFF”. No forzar.

INSTRUCCIONES DE CONTROL REMOTO VFSV

DARSE CUENTA: Este mando a distancia es para uso en modelos VFSV SOLAMENTE.

INTRODUCCIÓN

Este sistema de control remoto se ha desarrollado para una Proporcionar un sistema de seguridad, fiabilidad capaz, fácil de usar control remoto para el calentamiento de gas ances muy favorable. El sistema puede ser operado manualmente desde el transmisor.

TRANSMISOR

El transmisor funciona con una batería de 12 V (A23) que se incluye. Instalar la batería de 12 V suministrado con la unidad en la batería partamento com-. Se recomienda que las pilas alcalinas siempre pueden utilizar para este producto. **Asegúrese de que las baterías están instaladas con el (+) y - extremos orientados en la dirección correcta ().**

La luz de señal LED se iluminará cuando ya sea el **ENCENDIDO APAGADO** o **ALTO BAJO** se pulsa el botón. Si la señal de luz no se enciende, compruebe la posición de la batería del transmisor, y si la batería está completamente cargada.

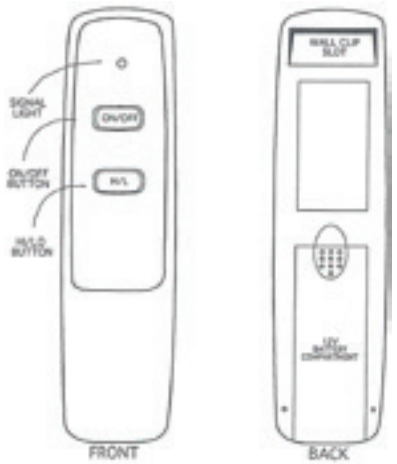

Configuración de teclas

1. **ENCENDIDO APAGADO -** Esto convierte el aparato o Desactivado.
2. **H / L -** Esto controla la altura de la fuego. Tiene cuatro niveles: alto, medio alto, medio bajo y bajo. El botón H / L no se enciende el quemador activado o desactivado.

IMPORTANTE: el receptor remoto sería ubicar donde las temperaturas ambiente no EX- CEED 130 ° F.

RECEPTOR

Instalar los 4 pilas de tamaño AA suministradas con la unidad. Es remendada ciones que las pilas alcalinas siempre pueden utilizar para este producto.

Asegúrese de que las baterías están instaladas con el (+) y - extremos orientados en la dirección correcta ().

El receptor remoto tiene un interruptor deslizante posición 2 para seleccionar el modo de operación, que es **OFF / REMOTO**

- **REMOTO:** El receptor debe estar en esta posición si desea utilizar el aparato, debe utilizar el transmisor para encender el aparato. Si el sistema no responde al transmisor en el uso inicial, comprobar las posiciones de baterías en el control remoto. Si eso no funciona, consulte la sección CÓDIGO DE SEGURIDAD.

- **APAGADO:** Desactivará el receptor remoto.

- **Se sugiere que el interruptor deslizante se coloca en la posición OFF si va a estar fuera de su casa durante un período prolongado de tiempo.**

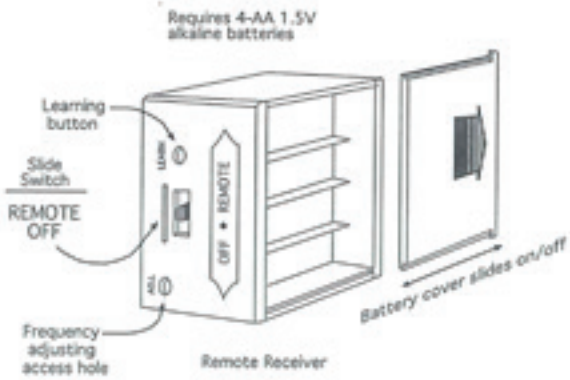

INSTRUCCIONES DE CABLEADO

ADVERTENCIA: No conecte REMOTO receptor directamente a 110-120VAC POWER. Esto va a quemar OUT del receptor. Siga las instrucciones del FABRICANTE DE GAS válvula para procedimientos de cableado correcto. La instalación incorrecta de PARTE ELECTRICA puede causar daños en VÁLVULA DE GAS Y receptor remoto.

Conectar el receptor a la AF-1031 GAS SERIE válvula con el motor paso a paso

- No instalar las 4 pilas AA en el receptor hasta que el motor paso a paso de CC está conectado al receptor. El receptor cali- brar el motor paso a paso una vez que se instalan las baterías.
- Conectar el conectador hembra de 4 pines del motor paso a paso DC al conector macho de 4 clavijas en el mazo de cables.
- Conectar el conector hembra de 4 pines en el mazo de cables al conector de 4 pines en la parte posterior del receptor.
- Instalar las 4 pilas AA para el receptor.
- Después de receptor está conectado al motor paso DC utilizando el mazo de cables suministrado, asegúrese de localizar el receptor en un área que no excederá los 130 ° F. Esta ubicación será siempre hacia la parte frontal de la cámara de combustión.

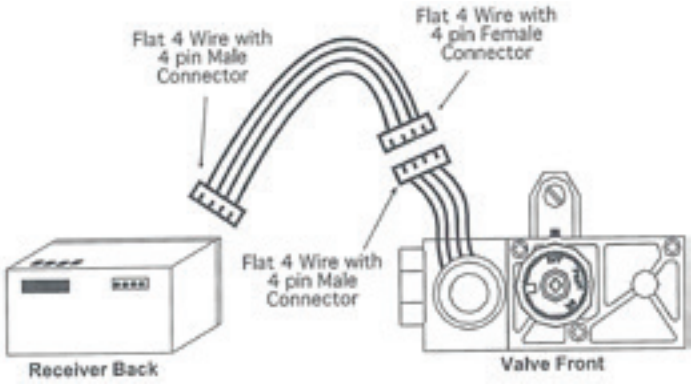

INSTRUCCIONES DE CONTROL REMOTO VFSV

CARACTERÍSTICA THERMO-SEGURIDAD

Cuando la temperatura ambiente dentro de la caja del receptor llega a 130 ° F, el receptor enviará automáticamente la alimentación al motor paso en la válvula para cerrar el sistema de chimenea off y el receptor comenzará a emitir una serie de 4 "bips" cada 2 segundos . Cuando la temperatura ambiente en el receptor cae entre 120 ° F y 130 ° F, el usuario puede reactivar la chimenea por push-ing el botón ON / OFF en el transmisor. Cuando se pulsa el botón ON / OFF pero- tonelada, el termistor "reajusta" a sí mismo y la chimenea comenzarán a funcionar de nuevo. Sin embargo, el "pitido" continuará si los restos de temperatura ambiente entre 120 ° F y 130 ° F. Este "pitido" alerta al usuario de que el receptor debe ser cambian de posición por lo que la temperatura ambiente cae por debajo de 120 ° F. Cuando la temperatura cae por debajo de 120 ° F, y el control se pone a cero por ING de la prensa el botón ON / OFF, el "pitido" cesará.

CÓDIGOS DE SEGURIDAD

Este transmisor tiene uno de los 256 códigos de seguridad únicos. Puede que sea necesario programar el receptor remoto para aprender el código de seguridad del transmisor en el uso inicial, si se sustituyen las pilas, o si se utiliza un transmisor de repuesto.

NOTA: Este receptor puede contener hasta 3 códigos de transmisión. Esta si para los tiempos cuando se requiere un transmisor de segunda mano o un transmisor de pared.

- Asegúrese de que el interruptor deslizante del receptor está en la posi- ción REMOTO.

- Presione y suelte el botón LEARN en el receptor.
- Cuando escuche el "bip", pulse y mantenga pulsado el botón ON / OFF o el botón H / L durante unos 2 segundos en el transmisor.
- A continuación se escucha una serie de sonidos que indicó que su nuevo transmisor ha sido aceptado por el receptor.
- Si pulsa el botón LEARN en el receptor y no oye pitidos, el receptor es incapaz de retener más códigos de transmisión (Asegúrese de que el transmisor y el receptor de los IES bateador están instalados correctamente y completamente cargadas.

- Para borrar todos los códigos de transmisión en el receptor, pulse y mantenga pulsado el botón de aprendizaje durante 10 segundos. A continuación, se escuchará una serie de pitidos que indican que la memoria del receptor se ha borrado.

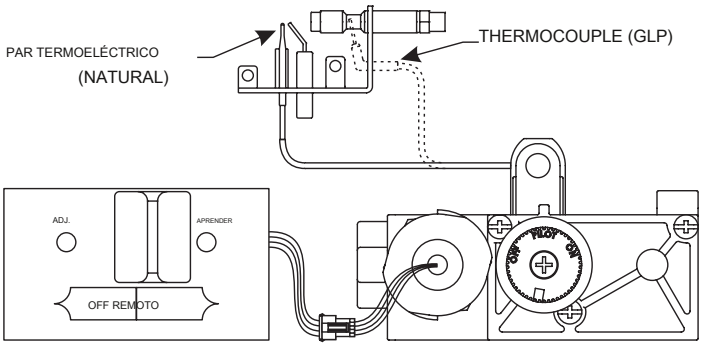

Diagrama de cableado VFSV

CLIP TRANSMISOR DE PARED

El transmisor puede ser colgado en una pared utilizando el clip proporcionado.

- Madera - Taladro 1/8" agujeros piloto y la instalación con los tornillos provistos.
- Yeso / Yeso - Perforar orificios de 1/4" , anclas de plástico con un martillo y luego instale con los tornillos suministrados.

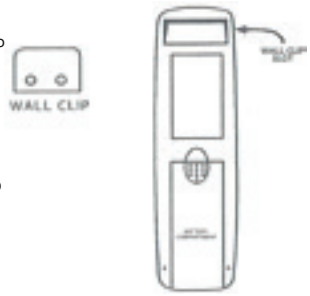

DURACIÓN DE LA BATERÍA

La esperanza de vida de las baterías alcalinas en el transmisor y ceptor re- debe ser de al menos 12 meses. Comprobar y sustituir todos terios BAT:

• Anualmente.

- Cuando se opera rango se reduce.
- Cuando las transmisiones no son recibidos por el receptor remoto.
- Si las baterías receptor remoto miden menos de 5,3 voltios (las cuatro pilas en combinación).
- Si la mano a cabo medidas de la batería del transmisor de menos de 9,0 voltios.

SOLUCIÓN DE PROBLEMAS

Si tiene problemas con su sistema de chimenea, el problema puede ser, ya sea con la propia chimenea o con el mando a distancia. Revisar el manual de operación del fabricante chimenea para asegurarse de que todas las conexiones se han realizado correctamente. Entonces comprobar el funcionamiento del control remoto de la siguiente manera:

- Asegúrese de que todas las baterías están instaladas correctamente en el transmisor y el receptor. También comprobar que las baterías están completamente cargadas.
- Compruebe las pilas en el transmisor para asegurarse de que los contactos se toquen (+) y - de la batería (). contactos de metal Bend IN para un ajuste más apretado.

- Sé que el receptor y el transmisor están dentro de los 20' - 25' rango operativo.

- Mantenga receptor de temperaturas superiores a 130 ° F. Duración de la batería se reducirá si se exponen a altas temperaturas.
- Si el receptor está instalado en un metal herméticamente cerrado que rodea, se acortará la distancia de funcionamiento.
- Asegúrese de que el transmisor de mano y a distancia del receptor se comunican correctamente (ver sección CÓDIGOS DE SEGURIDAD).

requisitos de la FCC

DARSE CUENTA: **EL FABRICANTE NO ES RESPONSABLE DE CUALQUIER RADIO O TV interferencia causada por modificaciones no autorizadas en el equipo. DICHAS MODIFICACIONES PODRÍAN ANULAR EL USUARIO DEL AU Thority para operar el equipo.**

CARACTERÍSTICAS llama piloto

La Figura 33 muestra un patrón piloto correcto de la llama. El correcto de la llama será azul y se extenderá más allá del termopar. La llama rodeará el termopar justo debajo de la punta. puede producir un ligero llama amarilla donde la llama piloto y principal de la llama del quemador se encuentran. La Figura 34 muestra un patrón de piloto incorrecto de la llama. La llama incorrecta del piloto no está tocando el termopar. Esto hará que el termopar se enfríe. Cuando se enfría la termopar, el calentador se apagará.

Limpieza y Mantenimiento / Piloto

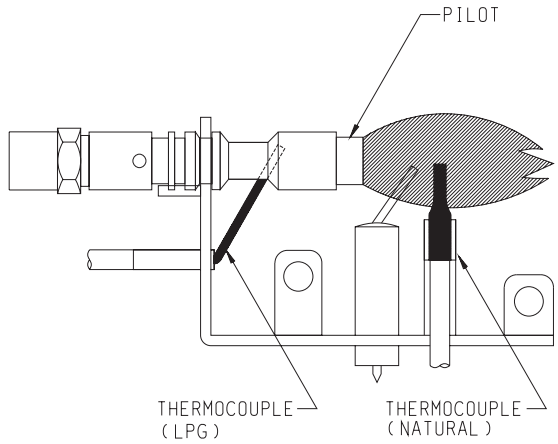

Figura 33 - correcto de la llama

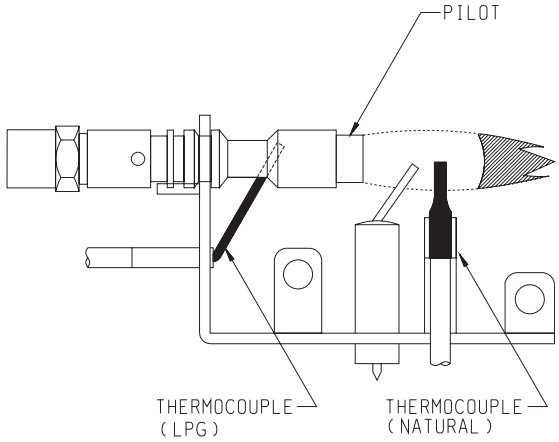

Incorrecto de la llama
Figura 34

Si la llama del piloto es incorrecto, como se muestra en la Figura 34

- Consulte Solución de problemas, página 40.

Limpieza y Mantenimiento / piloto de agotamiento de oxígeno Sensor Piloto

Cuando el piloto tiene una gran llama punta amarilla, limpiar el sensor de agotamiento de oxígeno como sigue:

1. Limpiar el piloto ODS aflojando la tuerca B del tubo del piloto. Cuando se requiere este procedimiento, sujete la tuerca A con una llave de extremo abierto.

2. Escape de presión de aire a través de los orificios indicados por las flechas. Esto soplar materiales extraños tales como polvo, pelusa y telarañas. Apretar la tuerca B también agarrando tuerca A.

Advertencia: agujas de uso Nunca, alambres, u objetos cilíndricos similares para limpiar el piloto para evitar daños en el rubí calibrado que controla el flujo de gas.

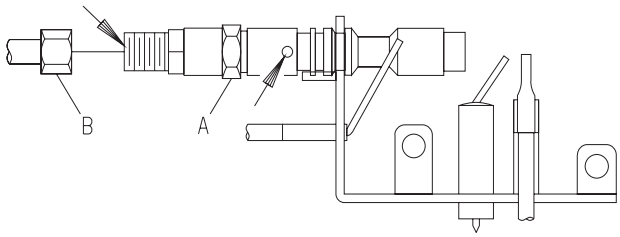

Figura 35

LIMPIEZA Y MANTENIMIENTO

Se recomienda la inspección anual y la limpieza por su distribuidor o técnico de servicio calificado para evitar un mal funcionamiento y / o formación de hollín.

Apague el calentador y deje que se enfríe antes de limpiarla.

Eliminar registros, manejo cuidadosamente mediante la celebración suavemente en cada extremo. Se recomiendan guantes para evitar irritación de la piel a partir de fibras de cerámica. Si la piel se irrita, lavar suavemente con agua y jabón. Consulte el manual para la colocación de registro correcto.

LIMPIEZA PERIÓDICA - Consulte el diagrama de partes para la ubicación de los elementos discuten a continuación.

- No utilice líquido de limpieza a los registros limpios o cualquier parte del calentador.
- Registros - cepillo con el cepillo de cerdas suaves o vacío con el accesorio de cepillo.
- Eliminar las partículas sueltas y el polvo de las zonas de quemador, controles, cubiertas piezoeléctricos y rejilla. No quitar el medio de la caja del quemador interior.
- Inspeccionar y orificio de entrada de aire del quemador limpia. Eliminar la pelusa o partículas con cepillo. Si no se mantiene orificio de entrada de aire limpio dará lugar a que se produzca hollín y una mala combustión.

ANUAL DE LIMPIEZA / INSPECCIÓN - Consulte el diagrama de partes para la ubicación de los elementos discuten a continuación.

- Inspeccionar y orificio de entrada de aire del quemador limpia. Retire pelusas o partículas con vacío o un cepillo. Si no se mantiene orificio de entrada de aire limpio dará lugar a que se produzca hollín y una mala combustión.
- Inspeccionar y limpiar todos los puertos del quemador.
- Inspeccionar piloto ODS para el funcionamiento y la acumulación de pelusa en los orificios de entrada de aire.
- Verificar forma de la llama y la colocación de registro para su correcto funcionamiento.
- Verificar el encendido suave y sensible del quemador principal.
- Comprobar el nivel de los medios de cerámica en el quemador. Quemador debe estar lleno, hasta el nivel de las aberturas en la parte superior del quemador.

DARSE CUENTA: (**Arnés de cableado situado en sobre)**

Conectar / negro rojo 3/16" cable del terminal del receptor al 3/16" terminal en la válvula. Conectar negro" cable del terminal del receptor al cuarto" cuarto terminal en la válvula. Instalar la cubierta del receptor remoto a través del receptor cuando el receptor está instalado en el área de la chimenea. Localizar receptor y cubierta hacia la derecha y hacia adelante de la válvula. (No ponga el receptor detrás de troncos).

Esta página se ha dejado intencionadamente en blanco.

VFSV piezas Ver

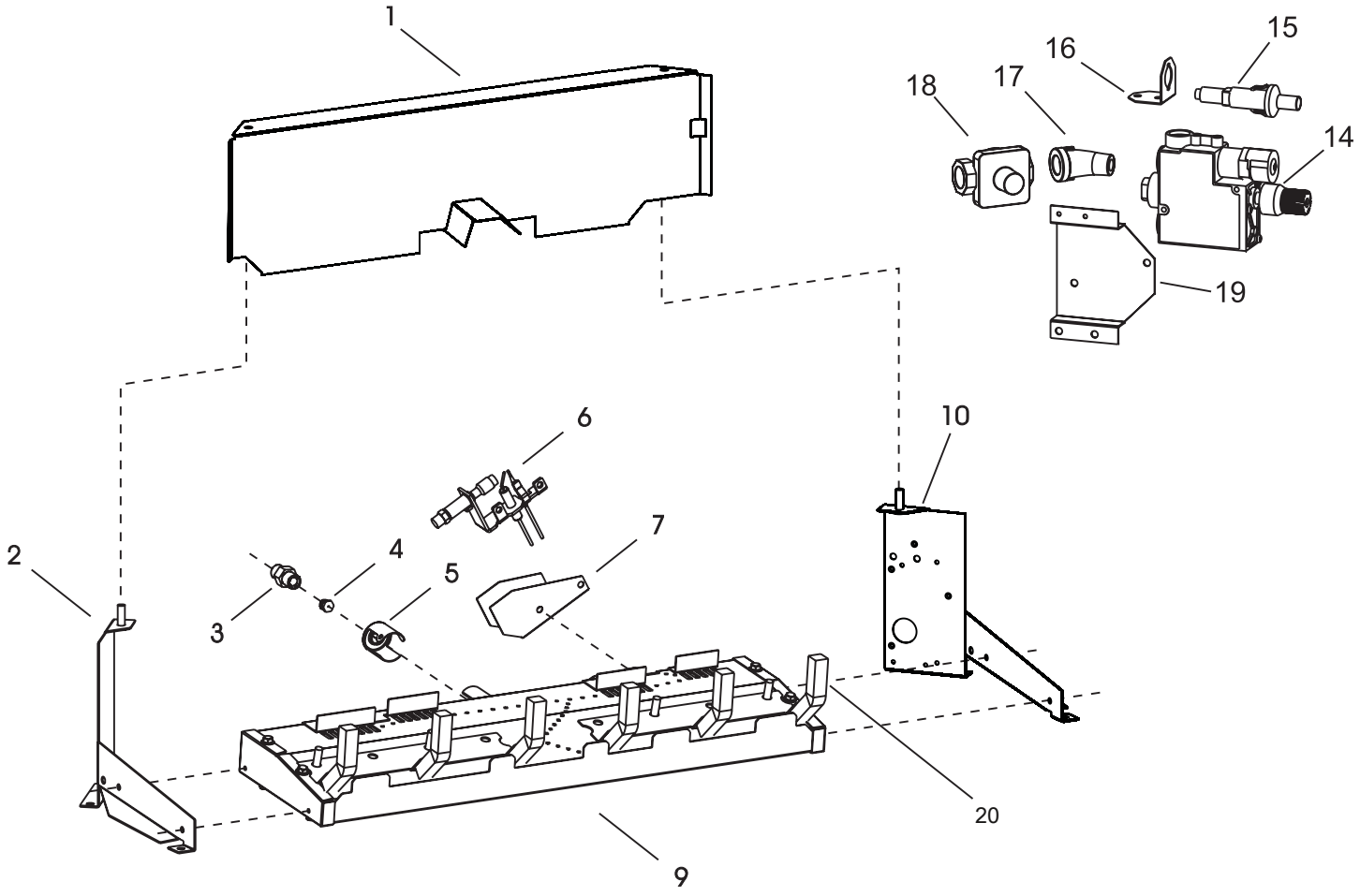

VFSV LISTA DE PIEZAS

Atención: Al pedido de piezas, es muy importante que el número de pieza y la descripción de la parte coinciden.

ÍNDICE NO.	NO.	DESCRIPCIÓN
1	15425	TRASERO LOG soporte (16" modelos) 1
	15426	TRASERO LOG soporte (18" modelos) 1
	15427	TRASERO registro de soporte (24" modelos) 1
	15428	TRASERO registro de soporte (30" modelos) 2
	11376	SOPORTE QUEMADOR - 3 IZQUIERDA
	P200	MONTAJE ORIFICIO
4	P308	ORIFICIO - LP 16"
4	P210	ORIFICIO - LP 18"
4	P304	ORIFICIO - LP 24"
4	P265	ORIFICIO - LP 30"
4	P286	ORIFICIO - NAT 16"
4	P243	ORIFICIO - NAT 18"
4	P211	ORIFICIO - NAT 24"
4	P209	ORIFICIO - NAT 30"
5	R5675	Obturador de aire - LP 5
	R5676	Obturador de aire - NAT 6
	R5170	PILOTO, LP 6
	R5171	PILOTO, NAT 7
	11833	PILOTO SHIELD (NAT SOLAMENTE) 9
	12348	unidad del quemador (16" modelos LP) 9
	12347	unidad del quemador (16" modelos NAT) 9
	18838	unidad del quemador (18" modelos) 9
	17370	unidad del quemador (24" modelos) 9
	17386	unidad del quemador (30" modelos) 10
	26291	SOPORTE QUEMADOR DERECHO (18" , 24" , y 30" modelos)
10	26321	SOPORTE QUEMADOR DERECHO (16" modelos)
14	R10613	VALVULA, AF1110 15
	R9761	encendedor piezoeléctrico 16
	27017	ENCENDIDO DEL SOPORTE
17	R11031	45 ° CALLE CODO 18
	R10689	REGULADOR, 10,0 WC 18
	R10618	REGULADOR, 4,0 WC 19
	27016	VÁLVULA soporte 20
	11370	* REJILLA MONTAJE (18" MODELOS) (2 REQ)
20	16178	* REJILLA MONTAJE (24" y 30" modelos) (2 REQ)

ÍNDICE NO.	NO.	DESCRIPCIÓN
*Requiere 2 / Grate ASM de Clips R9628		
NS	R2809	AMORTIGUADOR PINZA NS
	11788	DECORATIVA ROCA NS
	R8898	pezón, 3/8 X 3/8 X 1 HIERRO NEGRO NS
	27018	PILOTO DEL TUBO - VÁLVULA PARA PILOTO (NAT y LP)
*A - NS	R10620	REMOTO Y RECEPTOR TRANSMISOR, LP
*B - NS	R10619	receptor remoto Y TRANSMISOR, NAT
NS	15998	ROCKWOOL (16" modelos) NS
	15999	ROCKWOOL (18" modelos) NS
	15970	ROCKWOOL (24" y 30" modelos) NS
	11291	Conjunto de tubería - VÁLVULA PARA QUEMADOR
NS	R2789	WIRE, ENCENDIDO, 12"

NS - No se muestra

* UN - ***DARSE CUENTA:*** R10620 - (receptor remoto y el transmisor, LP) CONTIENE:

- R10614 - TRANSMISOR
- R10616 - receptor remoto
- R10708 - REMOTO CABLE DE MAZO

* B - ***DARSE CUENTA:*** R10619 - (receptor remoto y el transmisor, NAT) CONTIENE:

- R10614 - TRANSMISOR
- R10615 - receptor remoto
- R10708 - REMOTO CABLE DE MAZO

USO único fabricante REPUESTOS. Uso de cualquier otro piezas podrían causar lesiones o muerte.

SOLUCIÓN DE PROBLEMAS

Síntomas - Causas posibles y CORRECCIÓN

1. Cuando se pulsa el botón del encendedor, no hay chispa en el piloto / ODS.

a. El electrodo de encendido mal posicionado - Sustituir piloto.

si. electrodo de encendido está deteriorado - cambiar el piloto.

C. Ignitor no electrodo conectado al cable de encendido - el cable del encendedor Volver a conectar.

re. El cable de encendido atrapado o mojado. Mantenga el cable de encendido en seco - el cable del encendido gratuito si apretados por algún metal o tubería.

mi. el cable del encendido deteriorado - cambiar el dispositivo de encendido por cable.

F. Mala encendedor piezoeléctrico - Reemplace el encendedor piezoeléctrico.

2. Appliance produce olores no deseados.

a. Appliance vapores ardientes de pintura, aerosoles para cabello, pegamentos, etc.

- Ventile la habitación. Deje de usar productos que causan mal olor mientras el calentador está funcionando.

si. fuga de gas - Localizar y corregir todas las fugas.

3. Appliance se apaga durante el uso. (Piloto y el quemador principal están apagados.)

a. No hay suficiente aire fresco disponible para el piloto / ODS para operar - ventana y / o puerta abierta para la ventilación.

si. Baja presión de línea - Contacto compañía local de gas.

C. El piloto / ODS está parcialmente obstruido - Limpiar el piloto / ODS.

re. Termopar defectuoso - Sustituir piloto.

4. Aparato se apaga durante el uso. (Piloto permanece encendida).

a. Baja presión de línea - Comprobar la presión de la línea a la válvula.

5. Hay olor a gas incluso cuando la perilla de control está en la posición OFF.

a. fuga de gas - Localizar y corregir todas las fugas.

si. Control defectuoso de la válvula - Sustituir la válvula de control.

6. Cuando se pulsa el botón de encendido, hay chispa en el piloto / ODS, pero sin ignición.

a. El suministro de gas apagado o válvula de cierre manual cerrado - Abra el suministro de gas o válvula de cierre manual abierto.

si. El control no perilla en la posición PILOTO - perilla de control a la posición del piloto.

C. El control no mando presionado en mientras en posición PILOTO - Presione la perilla de control, mientras que en la posición de piloto.

re. Del aire en las tuberías de gas cuando se instala - Mantenga presionada la perilla de control. Repita la operación de encendido hasta que se elimina el aire.

mi. ODS / piloto está obstruido - Sustituir el piloto / ODS montaje o conseguir que le den mantenimiento.

sol. La posición del regulador de gas no es correcto - Sustituir el regulador de gas.

7. SAO / luces piloto, pero la llama se apaga al soltar la perilla de control.

a. El control no mando presionado totalmente en - Presione la perilla de control completamente.

si. perilla de control no presiona en el tiempo suficiente - Después de luces piloto / ODS, la perilla de control, mantener presionada en 30 segundos.

C. válvula de cierre manual no está completamente abierto - Abra completamente la válvula de cierre manual.

re. Termopar conexión suelta en la válvula de control - Apriete a mano hasta que quede apretado, luego apriete 1/4 de vuelta más.

mi. La llama del piloto no se tocan termopar, que permite termopar se enfríe y ocasiona que la llama piloto se apague. Este problema podría ser causado por cualquiera de baja presión de gas o sucio o parcialmente obstruidas ODS / piloto - Contacto compañía local de gas.

F. Termopar dañado - Sustituir el termopar.

h. La válvula de control dañado - Reemplazar válvula de control.

8. El quemador no enciende después de piloto / ODS se enciende

a. el orificio del quemador obstruido - Limpie el quemador o reemplace el orificio del quemador principal.

si. diámetro del orificio del quemador es demasiado pequeño - cambie el quemador orificio.

C. la presión del gas de entrada es demasiado baja - Contacto personal de servicio cualificado.

9. Si la quema en el orificio del quemador principal se produce (un ruido fuerte soplete, rugido).

a. Debe apagar el quemador montaje y ponerse en contacto con un técnico cualificado.

si. la presión del colector es demasiado baja - Contacto compañía local de gas.

C. el orificio del quemador obstruido - quemador Limpiar o cambiar el orificio del quemador.

10. Aparecen registros de fumar después de la operación inicial.

a. Los vapores de pintura o curado proceso de troncos - Problema se detendrá después de unas pocas horas de funcionamiento. Ejecutar el calentador con el amortiguador abierto si tiene uno, o abrir una ventana para las primeras horas.

calentador Log pretende ser sin humo. Apague el calentador y llame al servicio técnico calificado.

11. El calentador produce un silbido cuando el quemador principal se enciende

a. Girando la perilla de control a la posición ALTA cuando el quemador principal es frío - perilla de control a la posición baja y dejar que se caliente durante un minuto.

si. Aire en la línea de gas - Haga funcionar el quemador hasta que se elimina el aire de la línea. línea de gas de haber comprobado por la compañía local de gas.

C. Sucio o el orificio del quemador parcialmente obstruido - quemador Limpie o reemplace el orificio del quemador.

12. No gas a piloto.

a. LP-regulador cerrado debido a la presión de entrada demasiado alto - Verificar regulador del tanque de gas está instalado y fijado en 11" a 13"
wc Cambie el regulador en el calentador.

Si la calidad del gas es malo, el piloto no puede permanecer encendida, los quemadores pueden producir hollín y el calentador puede ser contraproducente cuando está encendido Si la calidad o la presión del gas es baja, en contacto con su proveedor de gas local inmediatamente.

INFORMACION DE SEGURIDAD IMPORTANTE

PELIGRO: Indica una situación peligrosa que, si no se evita, provocará la muerte o lesiones graves.

ADVERTENCIA: Indica una situación peligrosa que, de no evitarse, podría provocar la muerte o lesiones graves.

PRECAUCIÓN: Indica una situación peligrosa que, si no se evita, podría resultar en lesiones menores o moderadas.

DARSE CUENTA: prácticas de direcciones no relacionados con lesiones personales.

- **Un calentador de sala que tiene una calificación de entrada de más de 6.000 Btu por hora no deben instalarse en un baño**
- **Un calentador de sala que tiene una calificación de entrada de más de 10.000 BTU por hora no debe instalarse en un dormitorio o cuarto de baño.**
- **Debido a las altas temperaturas, el aparato debe estar situado fuera del tráfico y lejos de muebles y cortinas.**
- **Los niños y los adultos deben ser alertados de los peligros de la alta temperatura de la superficie y deben mantenerse alejados para evitar quemaduras o que la ropa se encienda.**
- **Los niños pequeños deben ser supervisados cuidadosamente cuando están en la misma habitación con el aparato.**
- **No coloque ropa u otros materiales inflamables sobre o cerca del aparato.**
- **Evitar el uso de ambientadores perfumados (tapón en ambientadores de aire de tipo, etc.) mientras que el conjunto de registro está en funcionamiento. Los ambientadores producen un residuo en el aire similar a las velas y pueden producir un hollín como sustancia.**
- **Evitar el uso de velas perfumadas o decorativos, mientras que el juego de troncos está en funcionamiento. Velas producen un residuo en el aire que crea un hollín como sustancia. La quema de velas, mientras que el juego de troncos está funcionando magnifica el problema. Cabe señalar que las velas, en general, producen hollín. La cantidad de tiempo de quemado y la cantidad de velas quema determinarán la cantidad de hollín producido y depositado.**
- **Instalación y reparación debe ser realizada por un técnico cualificado. Este aparato debe ser inspeccionado antes de su uso y al menos anualmente por un técnico autorizado. limpieza más frecuente puede ser necesaria debido a exceso de pelusa proveniente de alfombras, materiales de cama, etc. Es imperativo que los compartimientos de control, quemadores y los pasajes de circulación de aire del aparato mantenerse limpios.**
- **NO use este calentador de la habitación si alguna parte ha estado bajo el agua. Llame inmediatamente a un técnico calificado para que inspeccione el calentador y para reemplazar cualquier parte del sistema de control y cualquier control de gas que haya estado bajo el agua.**
- **Debe funcionar el calentador con la pantalla de la chimenea en su lugar.**
- **No coloque la basura, troncos u otros artículos en el juego de troncos durante el funcionamiento.**
- **Durante la fabricación, la fabricación y el envío, diversos componentes de este aparato se tratan con ciertos aceites, películas o agentes de unión. Estos agentes de unión no son perjudiciales, pero pueden producir humo molesto y olores, ya que se queman durante el funcionamiento inicial del aparato. Esta es una situación temporal normal. Una ventana debe abrirse durante el período de hornear a cabo inicial.**
- **La instalación correcta de los troncos de fibra cerámica, adecuada ubicación del calentador y limpieza anual son necesarias para evitar problemas potenciales con hollín. Formación de hollín, que resulta de la instalación o el funcionamiento inadecuado, puede instalarse en superficies fuera de la chimenea. Vea las instrucciones para una correcta instalación.**
- **ADVERTENCIA: No permita que los ventiladores soplen directamente en la chimenea. Evitar las corrientes de aire que los patrones de la llama del quemador alter.**
- **ADVERTENCIA: No utilice un soplador de inserción, inserción intercambiador de calor u otro accesorio no aprobado para su uso con este calentador.**
- **¡ADVERTENCIA! Esta chimenea necesita aire fresco para la ventilación para funcionar correctamente. Esta chimenea tiene un ODS (sensor de agotamiento de oxígeno) que se apagará el calentador si el aire fresco adecuado no está disponible. Vea la sección de solución de problemas en las instrucciones.**
- **ADVERTENCIA: NO operar este aparato a menos que todos los componentes, incluyendo troncos, quemadores, y los controles están en buenas condiciones de trabajo. Nunca utilice el aparato si cualquier registro o ramita está roto, o fuera de su posición prevista. Consulte las instrucciones de colocación conjunto de registro para registro correcto y ramita de posicionamiento.**

  componentes de repuesto están disponibles a través de su distribuidor local, como se indica en la sección de reparación de piezas Forma de pedido del manual del aparato.
- **Mantenga aparato zona despejada y libre de materiales combustibles, gasolina y otros vapores y líquidos inflamables.**
- **ADVERTENCIA: Si no se mantiene la abertura de aire primario (s) del quemador (s) limpia puede dar lugar a que se produzca hollín y daños a la propiedad.**

ADVERTENCIA

Cuando se utiliza sin combustión adecuada y ventilación de aire, calentador puedan desprender MONÓXIDO DE CARBONO, un inodoro, gas ous envenenamiento.

No instale el calentador hasta que todas las disposiciones necesarias se realizan para la combustión y ventilación de aire. Consulte las instrucciones diez ESCRITO proporcionadas con el calentador para la información relativa a la combustión y la ventilación del aire. En ausencia de instrucciones, consulte el Código Nacional de Gas Combustible, ANSI Z223.1 / NFPA 54, Aire para combustión y ventilación, o las normas aplicables.

Este calentador está equipado con un PILOTO DE SEGURIDAD SYS TEM diseñada para apagar el calentador si no hay suficiente aire fresco disponible.

No manipule PILOTO DE SEGURIDAD SISTEMA! Si se cierra calentador, no lo hacen encender de nuevo hasta que proporcione aire fresco. Si el calentador se sigue apagando, que lo revisen. Mantenga compartimiento del quemador y control limpia.

MONÓXIDO DE CARBONO La intoxicación puede provocar la muerte. Los primeros signos de intoxicación por monóxido de carbono son semejantes a la gripe, con dolor de cabeza, mareos y / o náuseas. Si usted tiene estos síntomas, el calentador no esté funcionando correctamente. Que entre aire fresco a la vez! Servicio al calentador.

Algunas personas - mujeres embarazadas, personas con enfermedad cardíaca o pulmonar, anemia, aquellas bajo la influencia del alcohol, aquellos a gran altura - se ven más afectados por el monóxido de carbono que otros.

El sistema piloto de seguridad luz detecta el agotamiento del oxígeno en su ubicación. Si este calentador está instalado en una estructura que tiene una dimensión vertical alta, existe la posibilidad de que el suministro de oxígeno en los niveles superiores será menor que en el calentador. En este tipo de aplicación, un ventilador para hacer circular el aire estructura será minimizar este efecto. El uso de este ventilador también mejorará el nivel de comodidad en la estructura. Cuando se utiliza un ventilador para que el aire circule, debe estar situado de modo que el flujo de aire no está dirigida en el quemador.

INFORMACIÓN DE SEGURIDAD PARA USUARIOS DE GAS-LP

Propano (LP-Gas) es un gas inflamable que puede provocar incendios y explosiones. En su estado natural, el propano es inodoro e incoloro. Usted no puede saber todas las siguientes precauciones de seguridad que puede proteger a usted ya su familia de un accidente. Lea con cuidado ahora, entonces revisarlas punto por punto con los miembros de su hogar. Algún día, cuando puede que no haya un minuto que perder, la seguridad de todos dependerá de saber exactamente qué hacer. Si, después de leer la siguiente información, se siente que aún necesita más información, póngase en contacto con su proveedor de gas.

LP-GAS alerta por el olor

Si una fuga de gas que pase, usted debería ser capaz de oler el gas debido a la puesta odorante en el gas LP.
Esa es la señal para entrar en acción inmediata!

- No accione interruptores eléctricos, encienda fósforos, utilizan su teléfono. No hacer nada que pueda encender el gas.
- Sacar a todos del edificio, vehículo, remolque o área. Hacer eso inmediatamente.
- Cierre todas las válvulas de los tanques de gas o suministro de cilindro.
- LP-gas es más pesado que el aire y puede instalarse en áreas bajas tales como sótanos. Cuando usted tiene razón para sospechar una fuga de gas, mantener fuera de los sótanos y otras áreas bajas. Mantenerse al margen hasta que los bomberos les declaran estar a salvo.
- Utilizar el teléfono de su vecino y llamar a un servicio de gas LP entrenado persona y el cuerpo de bomberos. A pesar de que no puede seguir percibe olor a gas, no encienda el gas de nuevo. No vuelva a entrar en el edificio, vehículo, remolque o área.
- **Finalmente,** dejar que el hombre del servicio y los bomberos de verificación para el gas escapado. Hacer que el aire fuera de la zona antes de regresar. Debidamente capacitado personal de servicio de gas LP deben reparar la fuga, a continuación, comprobar y volver a encender el aparato de gas para usted.

OLOR - OLOR FADE

Algunas personas no pueden oler bien. Algunas personas no pueden percibir el olor de la put química en el gas. Debe averiguar si se puede oler el aroma en el gas propano. El fumar puede disminuir su capacidad de olfato. Estar cerca de un olor durante un tiempo puede afectar su sensibilidad o capacidad de detectar que el olor. A veces, otros olores en la zona enmascaran el olor a gas. Las personas no pueden percibir el olor de gas o de sus mentes están en otra cosa. Pensando en que huele un olor a gas puede hacer que sea más fácil de olor.

El odorante en LP-gas es incoloro, y puede desaparecer en algunas circunstancias. Por ejemplo, si hay una fuga de metro, el movimiento del gas a través del suelo puede filtrar el odorante. Odorantes en gas LP también están sujetos a la oxidación. Esta decoloración puede ocurrir si

Hay óxido en el interior del tanque de almacenamiento o en las tuberías de gas de hierro. El odorante en el gas escapado puede adsorber o absorber sobre o en paredes, mampostería y otros materiales y telas en una habitación. Que se llevará a cabo algunos de los odorizante del gas, reduciendo su intensidad del olor. LP-gas puede estratificar en un área cerrada, y la intensidad del olor podría variar en diferentes niveles. Dado que es más pesado que el aire, puede haber más de olores en los niveles inferiores. Siempre ser sensibles al olor de gas más ligero. Si detecta algún olor, lo tratan como una fuga grave. Inmediatamente entrar en acción como se indica anteriormente.

Algunos puntos a recordar NO DETECTA

- **Aprender a reconocer el olor del gas LP.** Su LP-Gas distribuidor local le puede dar un "rasca y huele" folleto. Utilizarlo para averiguar cuál es el olor huele el gas propano. Si usted sospecha que su gas LP tiene un olor débil o anormal, llame a su distribuidor de gas LP.
- Si no está cualificado para ello, las luces piloto se enciende, el servicio técnico, o realizar ajustes en los aparatos eléctricos en el sistema de gas LP. Si no está cualificado, consciente pensar en el olor del gas LP antes y mientras enciende las luces piloto o la realización de servicio o hacer ajustes.
- A veces, un sótano o una casa cerró arriba tiene un olor a humedad que puede encubrir el olor de gas LP. No trate de encender la llama del piloto, el servicio técnico, o realizar ajustes en una zona donde las condiciones son tales que no se puede detectar el olor si se ha producido una fuga de gas LP.
- Olor desvanecerse, debido a la oxidación por el óxido o la adsorción en las paredes de nuevos cilindros y tanques, es posible. Por lo tanto, las personas deben estar especialmente alerta y cuidadoso cuando los nuevos tanques o cilindros se ponen en servicio. Olor desvanecimiento puede ocurrir en nuevos depósitos, tanques viejos o reinstalado, si se llenan y se les permitió establecer demasiado tiempo antes de volver a llenarlo. Cilindros y tanques que han estado fuera de servicio durante un tiempo pueden desarrollar la oxidación interna que se causar olor desvanecimiento. Si se sospecha que existen tales condiciones, una prueba de olfato periódica del gas es aconsejable. **Si usted tiene alguna pregunta sobre el olor a gas, llame a su distribuidor de gas LP. Una prueba de olfato periódica de la LP-gas es una buena medida de seguridad bajo cualquier condición.**
- Si, en cualquier momento, no huele el odorante de gas LP y que cree que debería, suponga que tiene una fuga. Luego tomar la misma acción inmediata se recomienda más arriba para la ocasión cuando no detecta la odorizado de gas LP.
- Si experimenta un completo "de gas a cabo," (el contenedor es der in- ninguna presión de vapor), gire la válvula del tanque de inmediato. Si la válvula del recipiente se deja en, el recipiente puede dibujar en un poco de aire a través de aberturas tales como orificios piloto. Si esto ocurre, podría producirse alguna nueva corrosión interna. Si la válvula se deja abierta, a continuación, tratar el contenedor como un nuevo tanque. Siempre asegúrese de que su recipiente está bajo presión de vapor apagándolo en el recipiente antes de que salga completamente vacío o de que éste volvió a llenar antes de que esté completamente vacío.

REQUISITOS PARA CANADA

Esta unidad **no puedo** instalarse en una aplicación SIN VENTILACIÓN, esta unidad **sólo podemos** ser instalado como una aplicación ventilados con estos requisitos.

INFORMACION DE SEGURIDAD IMPORTANTE

Esta unidad cumple con la norma ANSI Z21.60 y CGA 2.26 aparatos de gas decorativo para su instalación en sólidos Burning chimeneas de combustible. No quemar madera o combustibles sólidos en una chimenea, donde se ha instalado un juego de troncos decorativos. Este aparato es sólo para la instalación en un combustible sólido chimenea, chimenea de mampostería o chimenea fabricado quemando.

Advertencia: Cualquier modificación de este conjunto de gas de registro o a los controles puede ser peligroso. La instalación inadecuada o el uso del juego de troncos pueden causar lesiones graves o la muerte por incendio, quemaduras, explosión o envenenamiento por monóxido de carbono.

1. Siga todos los códigos locales con respecto a la instalación, bustión ción y ventilación de aire o en ausencia de códigos locales seguir el (instalación de EE.UU.) Código Nacional de Gas Combustible ANSI Z223.1, o la instalación de código (instalación CAN / CGA-B149, Canadá).
2. La instalación, el quemador de ubicación sartén y colocación de registro es importante para lograr una óptima apariencia y el rendimiento del juego de troncos. Los registros se han diseñado para su fácil localización y la colocación de la rejilla y deben ser seguidos para su correcto funcionamiento.
3. No utilice este juego de leños con puertas de vidrio en la posi- ción cerrada. Una pantalla de la chimenea debe estar en su lugar cuando el juego de troncos está quemando. aire de combustión adecuada debe ser proporcionada por la ventilación adecuada. Todas las llamas deben ir hacia arriba y hacia fuera la tapa de la caja de fuego en el respiradero de combustión. Si las llamas flotan o rizo hacia adelante en la habitación no hacerlo use el aparato. Compruebe si hay un escape de aire de combustión y adecuada abierta en la habitación. Una abrazadera amortiguador debe estar instalado en el amortiguador de la caja de fuego para mantener una condición de ventilación de escape abierta. Consulte la página 11 Instalación de APAGADOR PINZA
4. Los niños pequeños deben ser supervisados cuidadosamente cuando están en la misma habitación que el registro de gas mientras está en funcionamiento. No coloque medias, ropa o cualquier material inflamable sobre o cerca de la chimenea.
5. No sustituya ni use materiales que no sean los suministrados para su uso con el conjunto de registros.
6. También se refieren a información importante de seguridad en la página 41 de este manual

ADVERTENCIA; No ponga en funcionamiento este gas REGISTRO DE CONJUNTO CON PUERTAS DE CRISTAL CERRADO

- La ropa u otros materiales inflamables no deben ser colocados en o cerca del aparato.
- No coloque la basura u otros artículos sobre el conjunto de registro durante la ración OP.
- Durante la fabricación, la fabricación y el envío, diversos compo- nentes de este aparato se tratan con ciertos aceites, películas o agentes de unión. Estos agentes de unión no son perjudiciales, pero pueden producir humo molesto y olores, ya que se queman durante el funcionamiento inicial del aparato. Esta es una situación temporal normal. Una ventana debe abrirse durante el período de hornear a cabo inicial.
- Mantenga compartimiento del quemador y control limpia.
- **ADVERTENCIA:** Antes de instalar en un sólido combustible que se quema la chimenea, el tubo de la chimenea y la cámara de combustión deben limpiarse de hollín, SOTE creo-, cenizas y pintura suelta por un limpiador de chimeneas calificado.
- Instalación y reparación debe ser realizada por un técnico cualificado. El aparato debe ser inspeccionado antes de su uso y al menos anualmente por un técnico cualificado. una limpieza más frecuente puede ser necesario debido al exceso de pelusa proveniente de alfombras, ropas de cama, etc. Es imperativo que los compartimientos de control, quemadores y los pasajes de circulación de aire de la Ance apli- mantenerse limpios.
- **No haga** poner nada alrededor de la chimenea que obstruya el flujo de aire de ventilación.
- **Hacer** mantener el área del aparato despejada y libre de material combustible, gasolina y otros vapores y líquidos inflamables.
- Un examen anual y limpieza del sistema de ventilación de la chimenea quema de combustible sólido deben ser realizados por una agencia fied cualidades.
- **Hacer** realizar una inspección visual periódica del piloto y los quemadores. Limpiar las piezas dañadas y reemplazar.
- **No haga** utilice este aparato si cualquier parte ha estado bajo el agua. Inmediatamente llame a un técnico para que inspeccione el aparato y reemplace cualquier parte del sistema de control y cualquier control de gas que haya estado bajo el agua.
- Nunca queme los combustibles sólidos en la chimenea, donde un juego de troncos está estancado in-.
- Esta unidad cumple con la norma ANSI Z21.60 decorativo ventilación apli- ANCES para Solid Burning chimeneas de combustible. códigos estatales o locales sólo pueden permitir el funcionamiento de este aparato en una configu- ración de ventilación. Consulte los códigos estatales o locales.

INFORMACIÓN GENERAL

Este es un calentador de gas sin ventilación. Se utiliza el aire (oxígeno) de la habitación en la que está instalado. deben proporcionarse Disposiciones para la combustión adecuada y aire de ventilación.

Mantenga el área de sala limpia y libre de materiales combustibles, gasolina y otros vapores y líquidos inflamables.

calentadores de gas sin ventilación son un calentador de zona suplementaria. No están destinados a ser un aparato de calefacción primario. Agua vapor producido por un calentador sin ventilación puede crear problemas de humedad en un hogar cuando se hace funcionar durante largos períodos de tiempo.

Durante la fabricación, la fabricación y el envío, diversos componentes de este aparato se tratan con ciertos aceites, películas o agentes de unión. Estos productos químicos no son perjudiciales, pero pueden producir humo molesto y olores, ya que se queman durante la operación inicial del aparato; posiblemente causando dolores de cabeza o de los ojos o irritación de los pulmones. Este es un hecho normal y temporal.

La ruptura inicial de la operación debe durar de 2 a 3 horas con el quemador en la posición más alta. Proporcionar la máxima ventilación por ventanas o puertas de apertura para permitir que los olores se disipen. Cualquier olor que queda después de este primer período de rodaje serán leves y desaparecen con el uso continuo.

Este aparato no debe ser utilizado con puertas de vidrio en la posición cerrada. Esto puede conducir a cortes de piloto y deposiciones de hollín fuera de la chimenea.

No utilice este calentador de la habitación si alguna parte ha estado bajo el agua. Llame inmediatamente a un técnico calificado para que inspeccione el calentador y reemplace cualquier parte del sistema de control y cualquier control de gas que haya estado bajo el agua.

ADVERTENCIA: Este aparato está equipado para el gas (natural o propano). No se permite la conversión de campo. Antes de empezar

Inspeccione cuidadosamente el contenido de daños durante el transporte. Si falta alguna pieza o está dañado, informar inmediatamente al distribuidor al que le compró el aparato. No intente instalar cualquier parte del aparato a menos que usted tiene todas las piezas en buen estado.

Asegúrese de que ha recibido todas las piezas:

Compruebe la lista de contenido para verificar que se han recibido todos los componentes enumerados. Usted debe tener lo siguiente:

- rejilla de gas de registro / quemador de montaje.
- Dos tornillos de anclaje (2) de mampostería y dos tornillos de anclaje negro de chapa (2) 10 x 1/2" .
- La bolsa de plástico que contiene brasas (lana de roca) para la cobertura del quemador.
- La bolsa de plástico que contiene la roca de lava.
- Kit de control remoto

Manejar el quemador de gas de registro ensamblaje de la rejilla y sólo las piernas. No recoger la unidad hacia arriba por el quemador. Se recomienda usar guantes al manipular registros para prevenir irritación de la piel. Los registros son frágiles - Manipular con cuidado. Agencia Instalación cualificado

Instalación y sustitución de tuberías de gas, equipo de utilización de gas o de los accesorios y la reparación y mantenimiento de equipos deberán ser realizadas únicamente por un organismo competente. El término "agencia calificada" significa cualquier individuo, empresa, corporación, o empresa que ya sea en persona o por medio de un representante se dedica a la y es responsable de (a) la instalación, prueba, o la sustitución de las tuberías de gas o (b) la conexión , instalación, pruebas, reparación o mantenimiento de los equipos; que se experimenta en dicho trabajo; que está familiarizada con todas las precauciones necesarias, y que ha cumplido con todos los requisitos de la autoridad jurisdiccional.

Mancomunidad de Massachusetts: La instalación debe ser realizada por un plomero o un gasista matriculado en el Estado de Massachusetts.

Los vendedores de propano sin ventilación o aparatos de calefacción suplementarios gas natural deben proporcionar a cada comprador una copia de 527 CMR-30 después de la venta de la unidad.

La instalación debe cumplir con los códigos locales o, en ausencia de códigos locales, con el Código Nacional de Gas Combustible, ANSI Z223.1. *

**Disponible desde el American National Standards Institute, Inc. 11 West 42nd Street, Nueva York, NY 10018.*

Altitudes altas: Para altitudes / elevación por encima de 2.000 pies calificaciones deben reducirse a razón de 4 por ciento por cada 1.000 pies sobre el nivel del mar. Póngase en contacto con el fabricante.

AGUA VAPOR: UN PRODUCTO DE HABITACIÓN SIN VENTILACIÓN CALENTADORES

El vapor de agua es un subproducto de la combustión de gas. Un calentador de sala produce aproximadamente una (1) onza (30 ml) de agua por cada 1.000 BTU (.3KW de) de entrada de gas por hora.

calentadores de habitación sin ventilación deben utilizarse como calefacción adicional (una habitación) en lugar de una fuente de calor primaria (una casa entera). En la mayoría de las aplicaciones de calor suplementarios, el vapor de agua no crea un problema. En la mayoría de aplicaciones, el vapor de agua aumenta la atmósfera de baja humedad experimentado durante el tiempo frío.

Los pasos siguientes le ayudarán a asegurar que el vapor de agua no se convierta en un problema.

1. Asegúrese de que el calentador está dimensionado adecuadamente para la aplicación, incluyendo un amplio aire de combustión y aire de circulación.
2. Si se experimenta alta humedad, un deshumidificador puede ser utilizada para ayudar a reducir el contenido de vapor de agua del aire.
3. No utilice un calentador de sala como la fuente primaria de calor (una casa entera).

LISTA PRINCIPAL distribuidor de piezas

Para pedir piezas bajo garantía, póngase en contacto con su distribuidor local Imperio. Ver la localización de distribuidores en www.empirecomfort. com. Para proporcionar el servicio de garantía, el concesionario tendrá su nombre y dirección, fecha de compra y el número de serie y la naturaleza del problema con la unidad.

Para pedir piezas Después del periodo de garantía, póngase en contacto con su distribuidor o con uno de los Distribuidores general de piezas que figuran a continuación. Esta lista cambia de vez en cuando. Para la lista actual, por favor haga clic en el botón general de piezas en www.empirecomfort.com. Por favor nota: Distribuidores general de piezas son empresas independientes que los valores originales Equip- piezas de reparación ción más comúnmente solicitados para Calentadores, parrillas y chimeneas fabricados por Empire Comfort Systems Inc.

Dey Distributing
1401 Willow Lake Boulevard
Vadnais Heights, MN 55101

Teléfono: 651-490-9191
Toll Free: 800-397-1339
Sitio web: www.deydistributing.com
Partes: calentador, estufa y Parrillas

FW Webb Company
200 Locust Street
Hartford, CT 06114

Teléfono: 860-722-2433
Toll Free: 800-243-9360
Fax: 860-293-0479
Toll Free Fax: 800-274-2004
sitios web: www.fwwebb.com y www.victormfg.com
Partes: calentador, estufa y Parrillas

East Coast Energy Products
10 East ruta 36
West Long Branch, NJ 07764

Teléfono: 732-870-8809
Toll Free: 800-755-8809
Fax: 732-870-8811
Sitio web: www.eastcoastenergy.com
Partes: calentador, estufa y Parrillas

PIEZAS DE REPUESTO Cómo hacer un pedido

Garantía PIEZAS SIN

Las piezas se pueden pedir a través de su servicio técnico, concesionario o un Distribuidor Maestro partes. Ver esta página para la lista de términos de referencia general de piezas Distribu-. Para obtener los mejores resultados, la **persona de servicio o distribuidor** debe pedir piezas a través del distribuidor. Las piezas pueden ser enviados directamente a la **servicio persona / distribuidor.**

garantía en piezas

Las piezas bajo garantía necesitarán una prueba de compra y pueden ser ordenados por su persona de servicio o distribuidor. La prueba de compra es **necesario** de piezas de garantía.

Todas las partes que figuran en la lista de piezas tienen un número de pieza. Al pedir piezas, primero obtener el número de modelo y número de serie de la placa de identificación de su equipo. A continuación, determinar el número de pieza (**no** El número de índice) y la descripción de cada parte de la lista de ilustración y mugidos parte si-. Asegúrese de darle a toda esta información. . .

Número de modelo del aparato _____ Parte Descripción _____

Número de serie del aparato _____ Número de pieza _____

Tipo de gas (propano o natural) _____

No ordene pernos, tornillos, arandelas y tuercas. Son elementos de hardware estándar y se pueden comprar en cualquier ferretería local. Los envíos supeditadas a huelgas, incendios y todas las causas fuera de nuestro control.

GARANTÍA

Empire Comfort Systems Inc. garantiza este producto de solera está libre de defectos en el momento de la compra y para los períodos manera especificada a continuación. productos de solera debe ser instalado por un técnico cualificado y deben ser mantenidos y operados de forma segura, de acuerdo con las instrucciones del manual del propietario. Esta garantía se aplica solamente al comprador original y no es transferible. Todas las reparaciones deben ser realizadas por un técnico de artefactos a gas.

Limitada de cinco años de piezas y garantía de trabajo - todos los demás componentes (excepto los mandos a distancia, termostatos, accesorios y piezas de repuesto)

Si alguna parte fracasar debido a la mano de obra o materiales defectuosos dentro de los cinco años a partir de la fecha de compra, Imperio reparará o reemplazará a opción del Imperio. Dentro de cinco años a partir de la fecha de compra, Imperio pagará el costo razonable para tener ese defecto reparado a opción del Imperio.

Garantía limitada de un año de piezas - Controles remotos, termostatos, accesorios y piezas

En caso de cualquier mando a distancia, termostato, accesorio, o cualquier otra pieza fallar debido a defectos de fabricación dentro de un año desde la fecha de compra, Imperio reparará o reemplazará a opción del Imperio.

Deberes del propietario

El aparato debe ser instalado por un instalador calificado y operado de acuerdo con las instrucciones suministradas con el aparato. Una factura de venta, cheque cancelado, o registro de pago debe mantenerse para verificar la fecha de compra y establecer período de garantía. El fácil acceso al aparato para el servicio.

Lo que no cubren

Daños y perjuicios que pudieran derivarse del uso, mal uso o instalación incorrecta de este aparato. Los viajes, los costos de diagnóstico y los gastos de transporte de las piezas garantizadas hacia y desde la fábrica. Reclamaciones que no implican defectos de fabricación. servicios o partes no autorizadas reemplazos. Remoción y reinstalación de costos.

Inoperable debido a la inadecuada o falta de mantenimiento.

Cómo obtener el servicio

Para hacer una reclamación bajo esta garantía, por favor tenga su recibo y en contacto con su distribuidor de instalación. Proporcionar al proveedor con el número de modelo, número de serie, tipo de gas, y la verificación de la compra. El representante de instalación es responsable de proporcionar el servicio y la pondrá en contacto con la fábrica para iniciar cualquier reemplazo piezas garantizadas. Imperio hará piezas de repuesto disponibles en la fábrica. gastos de envío no están cubiertos.

Si, después de contactar con su distribuidor Imperio, servicio recibido no ha sido satisfactoria, contacte con: Departamento de Relaciones del Consumidor, Empire Comfort Systems Inc., PO Box 529, Belleville, Illinois 62222, o enviar un e-mail a info@empirecomfort.com con “ las relaciones de consumo”en la línea de asunto.

Sus Derechos Bajo la Ley del Estado

Esta garantía le otorga derechos legales específicos, y usted también puede tener otros derechos que varían de estado a estado.

APARATO DE SERVICIO DE HISTORIA

Fecha	Nombre del comerciante	Servicio Técnico Nombre	El servicio realizado / Notas

Sala de exhibición 1

Centro comercial Interlomas

Teléfono: 01 (55) 52906266
Blv. Interlomas No. 5, sección y local 7
Col. Lomas Anahuac, C.P. 52786, entre
Magnocentro y Blv. Interlomas
Huixquilucan, Edo. de México

Sala de exhibición 2

Centro comercial Plaza Victoria

Teléfono: 01 (55) 52472032
Av. Jesús del Monte No. 39, interior 29
Col. Jesús del Monte, C.P. 52764
Huixquilucan, Edo. de México

Sala de exhibición 3

Centro Comercial Espacio Esmeralda

Teléfono: 01 (55) 53080202
Av. Dr. Jorge Jiménez Cantú S/N
Fraccionamiento Bosque Esmeralda, Local 32
(donde Walmart)
Huixquilucan, Edo. de México, C.P. 52930